MEMORIAL DESCRITIVO E ESPECIFICAÇÕES TÉCNICAS

INTERVENÇÕES DE QUALIFICAÇÃO VIÁRIA NO PERÍMETRO URBANO DO MUNICÍPIO DO CANTÁ - RR.

CONVÊNIO N° 943044/2023

BOA VISTA – RR

2025

SUMÁRIO

MEMORIAL DESCRITIVO E ESPECIFICAÇÕES TÉCNICAS 1

1 CONDIÇÕES PRELIMINARES 5

2 GENERALIDADES 7

2.1 INTRODUÇÃO 7

3 DEFINIÇÕES BÁSICAS 7

3.1 CONTRATANTE 7

3.2 CONTRATADA 7

3.3 ESPECIFICAÇÕES 7

3.4 FISCALIZAÇÃO 7

3.5 OBRAS 7

3.6 ORDENS DE SERVIÇO 8

3.7 ORÇAMENTO 8

3.8 PROPOSTA 8

4 RESPONSABILIDADES E OBRIGAÇÕES 8

4.1 RESPONSABILIDADES DA CONTRATANTE 8

4.2 RESPONSABILIDADES DA FISCALIZAÇÃO 8

4.3 RESPONSABILIDADES DA CONTRATADA 9

4.4 RELACIONAMENTO CONTRATANTE, CONTRATADA E FISCALIZAÇÃO. 12

5 ESPECIFICAÇÕES GERAIS DE MATERIAIS E SERVIÇOS 13

5.1 CONDIÇÕES GERAIS 13

5.2 ESPECIFICAÇÕES TÉCNICAS 15

1. SERVIÇOS PRELIMINARES 15

2. CANTEIRO DE OBRAS 17

3. ADMINISTRAÇÃO DA OBRA 31

4 TERRAPLENAGEM 37

5 PAVIMENTAÇÃO 45

6. DRENAGEM 52

7. SINALIZAÇÃO VIÁRIA E ACESSIBILIDADE 79

6 RECEBIMENTO DA OBRA 83

ÍNDICE DE FIGURAS

Figura 1 - Lista das ruas contempladas pelo Objeto. 7

Figura 2 - Indicação de parada obrigatória. 74

1 CONDIÇÕES PRELIMINARES

O presente Memorial Descritivo visa estabelecer as condições gerais para execução de **OBRAS E SERVIÇOS DE ENGENHARIA PARA INTERVENÇÕES DE QUALIFICAÇÃO VIÁRIA NO PERÍMETRO URBANO DO MUNICÍPIO DO CANTÁ - RR.**

Os serviços a serem executados deverão obedecer às presentes Especificações Técnicas e quaisquer alterações nas mesmas, se necessárias, somente poderão ser feitas mediante prévia autorização, por escrito, da Fiscalização. A execução de qualquer serviço deverá obedecer às prescrições contidas na ABNT, relativas à execução dos serviços específicos para cada instalação e às recomendações e prescrições do fabricante para os diversos materiais. A contratada deverá apresentar ART (Anotação de Responsabilidade Técnica) devidamente registrada no CREA (Conselho Regional de Engenharia e Agronomia) referente à execução da obra ou serviço, com a respectiva taxa recolhida, antes do início. Os custos referentes à taxa de anotação da ART serão de inteira responsabilidade da Contratada.

Todos os materiais a serem empregados nos serviços deverão ser de primeira qualidade, sendo recusados pela Fiscalização materiais não especificados. Os serviços imperfeitos deverão ser prontamente refeitos às expensas da Contratada.

Toda a área do canteiro deverá ser sinalizada, através de placas, quanto à movimentação de veículos, indicações de perigo, armazenamentos de materiais, instalações e prevenção de acidentes. Instalações apropriadas para combate a incêndios deverão ser previstas dentro da edificação durante sua execução e nas áreas de serviço sujeitas a incêndios, incluindo-se o canteiro de obras e adjacências. Quando houver razões ponderáveis ou relevantes para a substituição de determinado material anteriormente especificado por outro, a Contratada deverá apresentar, por escrito, com antecedência de 10 (dez) dias, a respectiva proposta de substituição, instruindo-a com os motivos determinantes da substituição. A substituição somente será efetivada se aprovada pela Fiscalização, se não implicar em ônus adicionais e se a mesma resultar em melhoria técnica ou equivalência comprovada, a critério da Fiscalização. Será procedida a periódica remoção de entulho e detritos que venham a se acumular no decorrer da obra. O transporte do entulho correrá a expensas da Contratada.

As Ruas que serão beneficiadas neste convênio, estão listadas e separadas a seguir:

Figura 1 - Lista das ruas contempladas pelo Objeto.

ITEM	NOME DA RUA	EXTENSÃO (M) Total Trecho
1	WILSON SIMONAL	147,19
2	TV. DALVA DE OLIVEIRA	147,19
3	TV. CASSIA HELLER	782,78
4	RUA JIMI HENDRIX	769,38
5	AV. LUIZ GONZAGA	160,50
6	TV. OITO 1	300,62
7	TV. OITO 2	300,10
8	RUA ATAULFO ALVES	783,34
9	RUA TIM MAIA	786,11
10	TV. T DEZ	206,77
11	AV A CINCO	301,73
12	AV A CINCO DUPLICADA	289,14
13	AV PIXINGUINHA	140,44
14	AV VINICIUS DE MORAES	224,70
15	TV. T DOZE	204,84
16	TV. MOREIRA DA SILVA	203,82
17	RUA MILTON CARLOS	786,19
18	TV. NELSON GONÇALVES	182,78
19	RUA ADONIRAN BARBOSA	305,43
20	RUA ALTEMAR DUTRA	309,12

2 GENERALIDADES

2.1 INTRODUÇÃO

As especificações contidas no Memorial Técnico Descritivo têm por objetivo estabelecer as condições técnicas a serem obedecidas na execução dos serviços, bem como caracterizar as obrigações e direito da CONTRATANTE e da CONTRATADA para a construção da obra, objeto deste documento.

3 DEFINIÇÕES BÁSICAS

3.1 CONTRATANTE

Entidade contratante dos serviços e que subscreverá o Contrato para execução das obras a que se referem estas Especificações e de outros Documentos de Contrato.

3.2 CONTRATADA

Firma ou associação de firmas (consórcio) que subscreverem o Contrato para execução de todos os trabalhos indicados nas presentes Especificações e de outros Documentos de Contrato.

3.3 ESPECIFICAÇÕES

São instruções, condições, diretrizes, exigências, métodos e disposições detalhadas que nortearão o desenvolvimento dos trabalhos.

3.4 FISCALIZAÇÃO

Entidades designadas e credenciadas pela CONTRATANTE para o controle de execução das obras, abrangendo todos os aspectos técnicos - administrativos, de modo a se cumprirem os requisitos do projeto e os prazos fixados, dentro dos preços contratados com a CONTRATADA.

3.5 OBRAS

Conjunto de serviços que culminará numa estrutura de caráter permanente que a CONTRATADA terá de executar de acordo com o CONTRATO.

3.6 ORDENS DE SERVIÇO

Determinações, por escrito, da CONTRATANTE, para início e execução de serviços contratuais.

3.7 ORÇAMENTO

Conjunto dos preços parciais obtidos para multiplicação dos quantitativos da lista de serviços, de materiais e de equipamentos fornecidos pela CONTRATANTE por preços unitários propostos pelo concorrente e que, após o contrato, transforma-se no preço global pelo qual a CONTRATADA executará as obras, obedecendo-se aos preços unitários para fins de serviços complementares e para composição de serviços extras.

3.8 PROPOSTA

Conjunto de Documentos com que o Concorrente se propõe a executar as obras postas em licitação, incluindo principalmente plano de trabalho, metodologia e orçamento, tudo dentro do estipulado pelo Edital de Licitação.

4 RESPONSABILIDADES E OBRIGAÇÕES

4.1 RESPONSABILIDADES DA CONTRATANTE

a) As indenizações a proprietários, pela ocupação dos terrenos necessários, onde serão implantadas as obras;

b) Os pagamentos dos serviços executados pela CONTRATADA de acordo com os projetos, as especificações e o Contrato;

c) Os recebimentos e os pagamentos dos materiais, equipamentos e tudo aquilo que for adquirido diretamente pela CONTRATANTE.

4.2 RESPONSABILIDADES DA FISCALIZAÇÃO

4.2.1 RESPONSABILIDADES ADMINISTRATIVAS

a) Representar a CONTRATANTE como órgão fiscalizador e supervisor das obras;

b) Exigir o fiel cumprimento do Contrato e seus aditivos pela CONTRATADA e Fornecedores;

c) Verificar o fiel cumprimento, pela CONTRATADA, das obrigações legais e sociais, da disciplina nas obras, da segurança dos trabalhadores e do público e de outras medidas necessárias à boa administração das obras;

d) Verificar as medições e encaminhá-las para a aprovação da CONTRATANTE.

4.2.2 RESPONSABILIDADES TÉCNICAS

a) Zelar pela fiel execução do projeto, com pleno atendimento às Especificações, explícitas ou implícitas;

b) Controlar a qualidade dos materiais utilizados e dos serviços executados, rejeitando aqueles julgados não satisfatórios;

c) Assistir à CONTRATADA na escolha dos métodos executivos mais adequados, para melhor qualidade e economia nas obras;

d) Exigir da CONTRATADA a modificação da técnica de execução inadequada e a recomposição dos serviços não satisfatórios;

e) Revisar, quando necessário, os projetos e as disposições técnicas, adaptando-os às situações específicas de local e momento;

f) Acompanhar a execução de todos os ensaios necessários ao controle de construção da obra a cargo do Construtor e interpretá-los devidamente;

g) Sanar, sempre que possível, as eventuais dúvidas, omissões e discrepâncias dos desenhos e especificações;

h) Verificar a adequabilidade dos recursos empregados pela CONTRATADA quanto à produtividade, exigindo da CONTRATADA, acréscimos e melhorias necessárias à execução dos serviços dentro dos prazos previstos;

i) A exigência e a atuação da Fiscalização em nada diminuem a responsabilidade única, integral e exclusiva da CONTRATADA no que concerne às obras e suas implicações próximas ou remotas, sempre de conformidade com o contrato, especificações, o Código Civil e demais leis e regulamentos vigentes.

4.3 RESPONSABILIDADES DA CONTRATADA

A CONTRATADA deve estar plenamente ciente de tudo que está relacionado com a natureza e localização da obra, suas condições gerais e locais, bem como tudo mais que possa

influir, direta ou indiretamente, sobre a mesma; sua execução, conservação e custos, dando especial atenção aos itens que tratam do transporte, aquisição, manuseio e armazenamento dos materiais; disponibilidade de mão de obra, água, sistema de comunicação; instabilidades meteorológicas, conformação do terreno, tipos de equipamentos necessários, facilidades/dificuldades existentes antes ou durante a execução das obras, bem como todos os assuntos que, de qualquer forma, possam interferir na execução, conservação e no custo das obras contratadas.

Também é de responsabilidade da CONTRATADA o conhecimento das características geotécnicas – por meio de ensaios de simples reconhecimento do solo (SPT), ensaios de penetração de cone (CPT), ensaios de palheta (Vane Test) ou quaisquer outros que se adaptem as condições da obra e obedeçam as exigências das normas regulamentadoras – em do substrato de assentamento das obras.

4.3.1 RESPONSABILIDADES DIVERSAS

a) Fornecer todos os materiais, mão de obra e equipamentos necessários à execução dos serviços e seus acabamentos;
b) Construir e manter no canteiro de obras, instalações adequadas, com recurso material e pessoal especializado, a fim de prestar assistência rápida e eficiente aos seus equipamentos;
c) Manter o canteiro de obras e os espaços de convivência em perfeitas condições de asseio;
d) Promover, após a conclusão da obra, a remoção de todas as instalações provisórias;
e) Executar, com base no marco de referência básico definido pela FISCALIZAÇÃO, todos os serviços topográficos necessários para locação da obra;
f) Permitir a inspeção e controle, por parte da FISCALIZAÇÃO, de todos os serviços, técnicas aplicadas, materiais e equipamentos, em qualquer época e lugar, durante a construção da obra;
g) Colocar à disposição da FISCALZIAÇÃO todos os meios, de qualquer natureza, que permitam, de forma rápida e eficaz, a execução da medição dos serviços efetivamente executado;

h) Só efetuar contrato(s) de subempreitada(s) após aprovação da FISCALIZAÇÃO. Tendo sido concedida a autorização para subempreitada(s), a CONTRATADA continuará sendo, para todo e qualquer efeito legal, nas esferas cíveis, penais e administrativas, como a única e integral responsável pela obra e todos os serviços executado diretamente ou mediante subempreitada(s);

i) Efetuar o pagamento de licenças, taxas, impostos, emolumentos, multas e demais contribuições fiscais que incidam ou venham a incidir sobre a obra e o pessoal dela incumbido, estando incluídos os seguros e encargos sociais, que em conjunto são de inteira e exclusiva responsabilidade da CONTRATADA;

j) Fornecer amostras, de um ou mais materiais utilizados na obra, em quantidades necessárias e suficientes para realização dos ensaios de qualidade;

k) Proteger todas as propriedades públicas e privadas contra quaisquer perigos devido aos serviços. Não deverá ser interrompido o funcionamento de quaisquer serviços de utilidade pública. Para isso deverá a CONTRATADA manter com o auxílio de todos os esforços e meios possíveis, a plena integridade das instalações relacionadas a tais serviços;

l) Todo e qualquer dano às ligações enterradas ou a propriedades, particulares ou públicas (ligações domiciliares, adutoras ou ramais do sistema de distribuição de águas, instalações telefônicas, casas, prédios públicos, passeios, meio fio, muros, pavimento, placas de sinalização e etc.) deverá ser reparado, no menor tempo possível e sem custos adicionais a CONTRATANTE, pela CONTRADA;

m) Manter na frente de serviço a placa da comissão de coordenação de obras da cidade, conforme modelo aprovado pela CONTRATANTE;

n) Executar o controle tecnológico de todos os materiais utilizados na execução da obra (solos, agregados graúdos e miúdos, concreto e etc.);

o) Substituir todos os materiais e/ou serviços reprovados pela FISCALIZAÇÃO;

p) Testar, na medida do possível e na presença da FISCALIZAÇÃO, todos os serviços entregues;

q) Manter, em caráter permanente, na frente dos serviços um engenheiro civil júnior de reconhecida capacidade técnica, com autoridade para receber instruções em nome da CONTRATADA e resolver os assuntos relacionados aos serviços contidos nos

projetos, orçamento e especificações técnicas. A substituição do profissional ora citado está condicionada ao aceite da CONTRATANTE.

4.3.1.1 SERVIÇOS NÃO ESPECIFICADOS

Todo material ou trabalho executado sem a autorização da FISCALIZAÇÃO, ou não aceito por ela, deverá ser removido, reconstituído ou substituído pela CONTRATADA, sem nenhum ônus adicional a CONTRATANTE.

Qualquer omissão ou falta por parte da FISCALIZAÇÃO em rejeitar algum material ou trabalho que não satisfaça as condições descritas no projeto, orçamento e especificações técnicas, não eximirá, sob nenhuma circunstância, a CONTRATADA de suas responsabilidades sobre o serviço.

A negativa da CONTRATADA em cumprir prontamente as ordens da FISCALIZAÇÃO para remoção e/ou reconstrução dos referidos materiais e trabalhos, implicará na permissão à CONTRATANTE para promover outros meios de execução da ordem, sendo os custos dos serviços e materiais debitados da CONTRATADA acrescidos de 15% e deduzidos de quaisquer quantias devidas ou que venha a ser a ela.

4.4 RELACIONAMENTO CONTRATANTE, CONTRATADA E FISCALIZAÇÃO.

a) A comunicação entre a CONTRATADA e a CONTRATANTE será feita por intermédio da FISCALIZAÇÃO;

b) A comunicação formal, entre a CONTRATADA e a FISCALIZAÇÃO, deverá ser feita através de cartas ou memorandos, sendo que uma das vias de comunicação será visada pelo órgão que a recebeu e devolvida de imediato, ao órgão emitente;

c) A CONTRATADA poderá contestar, por escrito, o impedimento ou a suspensão dos trabalhos por parte da FISCALIZAÇÃO, mas até que o assunto seja resolvido pela CONTRATANTE, a CONTRATADA acatará a decisão da FISCALIZAÇÃO;

d) Em nenhum caso, a contestação poderá servir de motivo para justificar atrasos ou para qualquer outra reivindicação por parte da CONTRATADA;

e) Qualquer reclamação ou reivindicação da CONTRATADA, durante ou após a execução das obras, deverá ser feita por escrito, do modo mais claro possível, com referências aos fatos e aos itens do contrato e das especificações que julgar aplicáveis.

5 ESPECIFICAÇÕES GERAIS DE MATERIAIS E SERVIÇOS

5.1 CONDIÇÕES GERAIS

Todos os materiais que se utilizem nas obras deverão cumprir as condições estabelecidas neste capítulo, e deverão ser aprovados pela Fiscalização.

A aceitação, em qualquer momento, de um material, não será obstáculo para que seja rejeitado no futuro, se forem verificados defeitos de qualidade ou uniformidade.

Será obrigação da CONTRATADA avisar à Fiscalização da chegada dos materiais que serão utilizados, com antecedência suficiente ao momento de seu emprego, para que se possam executar os ensaios necessários.

A tomada de amostras para os ensaios deverá ser feita com a presença da Fiscalização ou dos representantes autorizados, de acordo com as normas destas Especificações e as do ensaio que se vai realizar.

Todos os tipos de amostras de materiais (inclusive os materiais para confecção dos corpos de prova) destinadas a exames e ensaios, serão fornecidos pela CONTRATADA, às suas expensas. Os ensaios previstos nas Especificações e nas Normas Brasileiras serão executados pelo Construtor, com seus custos diluídos nos preços apresentados, com o acompanhamento da Fiscalização.

A critério da CONTRATANTE a Fiscalização poderá realizar ensaios para comprovação da qualidade, devendo A CONTRATADA facilitar o fornecimento das amostras e a realização dos ensaios.

Os materiais serão armazenados, assegurando a conservação de suas características e aptidões para seu emprego na obra e facilitando a sua inspeção. Quando se considerar necessário, deverão ser colocados sobre plataformas de madeira ou outras superfícies limpas e adequadas, e não sobre o terreno, ou, quando se indique nestas Especificações, deverão ser colocados em depósitos protegidos da intempérie.

Todo o material que não cumpra as Especificações, ou que tenha sido rejeitado, será retirado da obra imediatamente, salvo autorização expressa da Fiscalização. A não ser que se especifique o contrário, em todos os casos a determinação de percentagem referir-se-á a pesos.

As referências que se façam de peneiras nestas Especificações, a menos que se especifique de outra maneira, serão as da série ASTM.

De um modo geral, são válidas todas as prescrições das Instruções, Especificações ou Normas Oficiais que regulamentam a recepção, transporte, manipulação ou emprego de cada um dos materiais que se utilizam nas obras deste Projeto.

O transporte, manipulação e emprego dos materiais far-se-ão de tal forma que não se alterem suas características, nem sua forma ou dimensões.

A Contratada deverá, assim que iniciar os serviços, abrir e manter no canteiro o livro padrão Diário de Obra. Neste será anotado todos os serviços executados diariamente, quaisquer ocorrências significativas, instruções e observações da Fiscalização, constando também: numeração das páginas, dias trabalhados acumulados, número de funcionários existentes na obra, ocorrência ou não de chuvas ou outras intempéries significativas e outras observações que se acharem necessários e que afetam o andamento da obra. Serão preenchidas diariamente as anotações em três (3) vias, todas assinadas pelo Engenheiro Responsável Técnico e o Engenheiro Fiscal. A primeira via ficará com a Fiscalização, a segunda com a Contratada e a terceira com a Contratante. A Contratada se obriga a manter no escritório da obra, além do Diário de Obra, um conjunto de todas as plantas e especificações independentes das necessárias a execução, a fim de permitir uma perfeita fiscalização.

5.2 ESPECIFICAÇÕES TÉCNICAS

1. SERVIÇOS PRELIMINARES

1.1 PLACA DE OBRA EM CHAPA DE AÇO GALVANIZADO _ AF JUL 2019 (74209/1)

Compreende a execução de placas de identificação da obra com os dados da CONTRATANTE e do Órgão Financiador, de acordo com o modelo fornecido pela CONTRATANTE, e outra do Construtor, de acordo com o modelo do CREA. Em ambos os casos, no entanto, as mesmas deverão ser executadas de acordo com aprovação da Fiscalização e serem instaladas em local definido por ela.

É de responsabilidade da CONTRATADA o fornecimento, montagem e assentamento das placas, que poderão ser executadas em chapa de aço galvanizado, nº 22, com tratamento antioxidante. As placas serão fixadas em estruturas de madeira serrada. As peças deverão ter dimensões suficientes para suporte das placas e para suportar a ação dos ventos.

Nota:

Modelo da placa disponível em: http://www.caixa.gov.br/Downloads/gestao-urbana-manual-visual-placas-adesivos obras/Manual_PlacadeObras.pdf

Critério de medição por área de placa executada.

1.2 CONFECÇÃO DE CAVALETE EM PERFIL METÁLICO PARA PLACA DE SINALIZAÇÃO - 1,00M X 1,00M

Com a finalidade de indicar perigo e fazer com que veículos e pedestres não circulem por trechos em que estão acontecendo obras, reduzindo os riscos desnecessários de acidentes, a executora deverá fornecer 24 cavaletes metálicos para sinalização, e utilizados na sinalização durante a execução da obra. No final da obra deverão ser entregues contratante que deverá ser incorporar ao seu patrimônio.

Critério de medição por unidade executada.

1.3 CONFECÇÃO DE PLACA EM AÇO Nº 16 GALVANIZADO, COM PELÍCULA TIPO I + I (CAVALETE)

A executora deverá fornecer placas de aço galvanizada, com película para os Cavaletes, com logo da convenente com informativos de segurança e sinalização de pedestres e Veículos.

Critério de medição por unidade executada.

1.4 MOBILIZAÇÃO DE EQUIPAMENTOS

A mobilização de equipamentos compreende o transporte, instalação e disponibilização dos equipamentos necessários para a execução da obra, garantindo que estejam em pleno funcionamento antes do início dos serviços. Inclui o deslocamento de máquinas, ferramentas e dispositivos de apoio, bem como a organização do canteiro de obras de acordo com o planejamento executivo, respeitando normas de segurança e logística. Esse processo deve ser realizado de forma eficiente para evitar impactos no cronograma da obra.

Critério de medição por unidade executada.

1.5 DESMOBILIZAÇÃO DE EQUIPAMENTOS

A desmobilização de equipamentos consiste na remoção, desmontagem e transporte dos equipamentos utilizados na obra, assegurando a liberação organizada do canteiro. Inclui a limpeza, acondicionamento e devolução dos equipamentos, bem como a restauração das áreas utilizadas, conforme previsto no planejamento. O processo deve ser realizado de forma segura e eficiente, minimizando impactos ao meio ambiente e garantindo a conformidade com as normas aplicáveis.

Critério de medição por unidade executada.

2. CANTEIRO DE OBRAS

2.1 Limpeza mecanizada da camada vegetal.

A remoção da camada vegetal será feita com trator de esteira, mantendo-se sempre o perfil natural do terreno.

Toda a matéria vegetal resultante do roçado e destocamento bem como todo o entulho depositado no terreno terão de ser removidos do canteiro de obras e colocados em local apropriado, indicado pela fiscalização. O corte da vegetação de porte arbóreo fica subordinado às exigências e às providências seguintes:

Em se tratando de vegetação de menor porte, isto é, arvoredo com diâmetro de caule inferior a 15 cm, com pedido de licença poderá ser suprido por comunicação previa à municipalidade, que procederá à indispensável verificação e fornecerá comprovante.

A completa limpeza do terreno será efetuada tomando-se os devidos cuidados de forma a serem evitados danos a terceiros, ou a propriedades vizinhas.

Critério de medição: Área Limpa.

2.2 CARGA, MANOBRA E DESCARGA DE SOLOS E MATERIAIS GRANULARES EM CAMINHÃO BASCULANTE 10 M³ - CARGA COM PÁ CARREGADEIRA (CAÇAMBA DE 1,7 A 2,8 M³ / 128 HP) E DESCARGA LIVRE (UNIDADE: M3). AF_07/2020

Compreende a operação de carregamento de material da pilha ou do estoque para a caçamba do caminhão onde será transportado, utilizando escavadeira hidráulica. O processo envolve a escavação, movimentação e deposição do material diretamente no caminhão basculante, garantindo eficiência e segurança na operação.

A execução dos serviços será realizada com a utilização racional de equipamentos adequados, compatíveis com as condições do local e com a produtividade necessária para o cumprimento dos prazos estabelecidos.

Os equipamentos comumente utilizados nesse tipo de serviço são:

Escavadeiras hidráulicas de médio e grande porte, equipadas com caçamba apropriada;

Caminhões basculantes convencionais e especiais.

A medição será feita considerando-se o volume geométrico dos materiais carregados, medidos no corte ou empréstimo, em metros cúbicos (m^3), qualquer que seja sua classificação, salvo indicação em contrário na planilha contratual.

O pagamento será efetuado de acordo com o discriminado na planilha orçamentária contratual, após medição aprovada pela Fiscalização. O preço pago deverá incluir todas as despesas com equipamentos e mão de obra, bem como encargos e outras despesas eventuais necessárias à execução do serviço.

A escavação, o transporte e a descarga do material escavado, quando necessários, serão pagos separadamente, salvo indicação em contrário na planilha contratual.

Critério de medição: Volume carregado.

2.3 TRANSPORTE COM CAMINHÃO BASCULANTE DE 14 M³, EM VIA URBANA PAVIMENTADA, DMT ATÉ 30 KM (UNIDADE: M3XKM). AF_07/2020

Compreende a operação de transporte de material, do canteiro de obras até o local indicado para a destinação final. No processo manual o material é carregado diretamente em caminhões basculantes, sem a utilização de equipamentos de carga; e no processo mecânico utiliza-se pás carregadeiras e/ou escavadeiras para auxiliar o processo de carga.

A execução dos serviços será procedida mediante a utilização racional de equipamentos adequados, compatíveis com as condições locais e as produtividades exigidas para o cumprimento dos prazos estabelecidos.

Os equipamentos comumente utilizados nesse tipo de serviço são caminhões basculantes convencionais e especiais.

A carga será geralmente precedida pela escavação do material, e sua deposição na praça de carregamento deverá ser feita em condições de permitir que o material seja manipulado manualmente ou pelo equipamento de carga. As praças de carregamento deverão apresentar boas condições de conservação, circulação e manobra.

O material extraído para utilização na obra será colocado em pilhas de estoque, enquanto os materiais não aproveitáveis serão depositados em áreas de bota-fora, definidas pela Fiscalização. Quando, em qualquer desses casos, o material estocado estiver localizado em área urbana, o mesmo deverá ser mantido umedecido, evitando-se poeira.

A medição será feita considerando-se o volume geométrico dos materiais carregados, medidos após a exploração das jazidas, em metros cúbicos (m3), qualquer que seja sua classificação, salvo indicação em contrário na planilha contratual.

O pagamento será efetuado de acordo com o discriminado na planilha orçamentária contratual, após medição aprovada pela Fiscalização. O preço pago deverá incluir todas as despesas com equipamentos e mão-de-obra, bem como os encargos e outras despesas eventuais necessárias à execução do serviço.

A escavação, o transporte e a descarga do material escavado, quando necessários, serão pagos separadamente, salvo indicação em contrário na planilha contratual.

Critério de medição: Volumexkm transportado.

2.4 EXECUÇÃO DE ESCRITÓRIO EM CANTEIRO DE OBRA EM CHAPA DE MADEIRA COMPENSADA, NÃO INCLUSO MOBILIÁRIO E EQUIPAMENTOS.

Antes do início dos serviços, o local deverá ser demarcado, limpo e nivelado.

Após a limpeza, executar a escavação das valas, no mínimo 0,20 cm de profundidade, em todo o perímetro da dependência. Regularizar o fundo das valas com lastro de concreto, espessura 2,00 cm, traço 1:4,5:4,5 (cimento, areia e brita 1).

Após o endurecimento do lastro, proceder com a execução da alvenaria de vedação. Os blocos serão confeccionados em concreto, classe D, conforme ABNT NBR 6136:2007, dimensões 19,00 x 19,00 x 39,00 cm, assentados com argamassa de cimento e areia média, traço 1:4, preparada manualmente. A alvenaria deverá possuir, pelo menos, 40,00 cm (duas fiadas), confeccionadas de maneira amarrada. Nos vértices, e a cada 2,20 m, da estrutura deverão ser colocados os montantes, confeccionados em madeira não aparelhada, dimensões 7,50 x 7,50 cm, assentados, pelo menos, a 50,00 cm de profundidade. Após assentada a

alvenaria de embasamento e os montantes de sustentação do fechamento, proceder com o reaterro e a compactação das valas e dos buracos.

Fixados os montantes extremos e intermediários – os últimos apenas se necessários – proceder com a fixação das placas de fechamento. O fechamento será confeccionado em placas de madeira compensada, espessura 12,00 mm, dimensões 2,20 x 1,10 m, fixadas nas laterais e nas partes inferior e superior com prego de aço polido com cabeça 18 x 27 (2 ½ x 10), um a cada 35,00 cm. As peças que irão compor a moldura (montantes extremos ou intermediários, peça inferior e superior) de cada chapa serão não aparelhadas, dimensões 7,50 x 7,50 cm.

Terminado o fechamento, deve-se dar início com a execução do lastro de concreto. O lastro, que desempenhará função de piso, será de cimento, areia média e brita, traço 1:4,5:4,5, com espessura mínima de 5,00 cm. Deverá ser sarrafeado, sobre “mestras”, com régua de alumínio ou madeira, em movimentos de vai e vem.

O contrapiso só deverá ser executado depois de passadas todas as tubulações e cessado o trafego de pessoas.

Todas as instalações elétricas, luz e força, deverão ser protegidas por eletrodutos de Policloreto de Vinila (PVC), tipo roscável, diâmetro de ½ polegada, fixados nas paredes com abraçadeira metálicas tipo D. Os cabos de cobre destinados ao circuito de iluminação deverão possuir seção nunca inferior a 1,50 mm2, características antichama e apresentar tensão de trabalho de 450/750 V. Os cabos de cobre destinados aos circuitos de força devem possuir seção nunca inferior a 2,50 mm2, características antichama e apresentar tensão de trabalho de 450/750 V. As lâmpadas deverão ser fluorescente ou LED, potência mínima de 15 w, instaladas em spot ou luminárias de calha, tendo como IP mínimo um valor igual ou superior a 65. Instalar, em locais convenientes, tomadas, de 1 e 2 módulos, bem como as lâmpadas e seus interruptores.

As portas deverão ser de madeira para pintura, folha média, conforme ABNT NBR 15930:2011 – parte 1, fixada, em dois pontos, com dobradiça de aço/ferro 3” x 3”, com largura de 0,60, 0,80 e 0,90 e altura de 2,10. Deverão ser fornecidas com fechaduras.

O telhado será de duas águas com inclinação mínima de 17%. A estrutura da trama será confeccionada com caibros em madeira não aparelhadas, dimensões 7,50 x 7,50 cm, dispostos a cada 0,90 cm e ripas, também em madeira não aparelhada, dimensões 2,50 x 7,50 cm, dispostas a cada 1,00 m. A cumeeira será confeccionada com peça de madeira não aparelhada, dimensões 6,00 x 12,00, da espécie (nome popular) Maçaranduba, Angelim ou similar. As peças da trama serão fixadas, uma a outra, com pregos de aço com cabeça 17 x 21 (2 ½ x 10), um por intercessão. A fixação dos caibros a cumeeira deverá ser feita com prego de aço com cabeça 3 ½ x 8. O fechamento do telhado será executado com telha ondulada, espessura 6,00 mm, fixadas à estrutura com pregos telheiro em aço galvanizado com borracha de vedação 18 x 36 (3 ¼ x 10).

As peças sanitárias serão confeccionadas em louça branca, padrão popular, com qualidade e procedência comprovada. O lavatório, bem como o vaso sanitário, deverá ser fornecido com todos os itens necessários e suficientes ao seu bom funcionamento.

As instalações sanitárias serão confeccionadas com tubo de Policloreto de Vinila (PVC), serie normal, com diâmetro de 40,00 e 100,00 mm e inclinações de 2% (tubos com diâmetros menores ou iguais a 75 mm) e 1% (tubos com diâmetros superiores a 100 mm).

O forro, fixado à cobertura por peças de madeira não aparelhada, dimensões 2,50 x 5,00 cm, será executado após a conclusão das instalações elétricas e de cabeamento. As peças (tarugos) serão fixadas nos caibros da trama de madeira da cobertura e servirão de sustentação para as longarinas – essas peças também serão confeccionadas em madeira não aparelhada, dimensões 2,50 x 5,00 cm – e, consequentemente, para as réguas de PVC. As longarinas, bem como os tarugos de madeira, serão fixadas com pregos de aço com cabeça 17 x 21 (2 ½ x 10). As longarinas serão dispostas a distâncias não superiores a 80 cm para que não surjam flechas excessivas no forro. Por fim, as réguas de PVC serão fixadas às longarinas com pregos de aço com cabeça 6 x 6 (1/2 x 19).

Ao final do processo, executar a pintura das paredes de fechamento com tinta látex PVA, aplicada em duas demãos.

Deverá existir, nas dependências externas do canteiro, um extintor de incêndio tipo ABC, com carga de pó químico (sulfato monoatômico), capacidade para 6 kg de agente extintor.

Critério de medição metro quadrado de área construída.

2.5 EXECUÇÃO DE ALMOXARIFADO EM CANTEIRO DE OBRA EM CHAPA DE MADEIRA COMPENSADA, INCLUSO PRATELEIRAS.

Antes do início dos serviços, o local deverá ser demarcado, limpo e nivelado.

Após a limpeza, executar a escavação das valas, no mínimo 0,20 cm de profundidade, em todo o perímetro da dependência. Regularizar o fundo das valas com lastro de concreto, espessura 2,00 cm, traço 1:4,5:4,5 (cimento, areia e brita 1).

Após o endurecimento do lastro, proceder com a execução da alvenaria de vedação. As paredes de vedação serão confeccionadas com blocos cerâmicos vazados, dimensões mínimas de 9 x 14 x 19 cm, assentadas com argamassa de traço 1:5 (cimento e areia, com 100 ml de aditivo plastificante) sobre lastro de concreto magro. As fiadas deverão ser assentadas de forma amarrada – o bloco subsequente ocupada apenas metade do bloco anterior – e nas junções com os elementos estruturais lineares verticais (pilares), a cada duas fiadas, deverá ser colocada uma tela de aço galvanizado (malha 15 x 15 mm) com comprimento de 50 cm, dos quais 10 cm serão fixados no pilar por pinos e 40 cm ficará entre as fiadas da alvenaria.

Terminado o fechamento deve-se iniciar a execução do chapisco e em seguida a confecção do reboco. O chapisco será confeccionado com argamassa industrializada e deverá ser aplicado nas estruturas de concreto e nos vãos da alvenaria com rolo para textura acrílica. Reboco, confeccionado com cimento, areia e cal, traço 1:2:8, deverá ser aplicado após transcorridas 24 horas da aplicação da camada de aderência. O reboco, ou massa única, será aplicado nas paredes com colher de pedreiro e sarrafeados, sobre as mestras fixadas, com régua de alumínio em movimentos de “vai e vem”.

O contrapiso só deverá ser executado depois de passadas todas as tubulações e cessado o trafego de pessoas.

Todas as instalações elétricas, luz e força, deverão ser protegidas por eletrodutos de Policloreto de Vinila (PVC), tipo roscável, diâmetro de ½ polegada, fixados nas paredes com abraçadeira metálicas tipo D. Os cabos de cobre destinados ao circuito de iluminação

deverão possuir seção nunca inferior a 1,50 mm2, características antichama e apresentar tensão de trabalho de 450/750 V. Os cabos de cobre destinados aos circuitos de força devem possuir seção nunca inferior a 2,50 mm2, características antichama e apresentar tensão de trabalho de 450/750 V. As lâmpadas deverão ser fluorescentes ou LED, potência mínima de 15W, instaladas em spot ou luminárias de calha, tendo como IP mínimo um valor igual ou superior a 65.

As portas, tipo veneziana, deverão ser confeccionadas com aço e abrirão no sentido de entrada. As janelas, também confeccionadas em aço, deverão ser do tipo basculante e não devem possuir vidro.

O telhado será de duas águas com inclinação mínima de 17%. A estrutura da trama será confeccionada com caibros em madeira não aparelhadas, dimensões 7,50 x 7,50 cm, dispostos a cada 0,90 cm e ripas, também em madeira não aparelhada, dimensões 2,50 x 7,50 cm, dispostas a cada 1,00 m. A cumeeira será confeccionada com peça de madeira não aparelhada, dimensões 6,00 x 12,00, da espécie (nome popular) Maçaranduba, Angelim ou similar. As peças da trama serão fixadas, uma a outra, com pregos de aço com cabeça 17 x 21 (2 ½ x 10), um por intercessão. A fixação dos caibros a cumeeira deverá ser feita com prego de aço com cabeça 3 ½ x 8. O fechamento do telhado será executado com telha ondulada, espessura 6,00 mm, fixadas à estrutura com pregos telheiro em aço galvanizado com borracha de vedação 18 x 36 (3 ¼ x 10).

O forro, fixado à cobertura por peças de madeira não aparelhada, dimensões 2,50 x 5,00 cm, será executado após a conclusão das instalações elétricas e de cabeamento. As peças (tarugos) serão fixadas nos caibros da trama de madeira da cobertura e servirão de sustentação para as longarinas – essas peças também serão confeccionadas em madeira não aparelhada, dimensões 2,50 x 5,00 cm – e, consequentemente, para as réguas de PVC. As longarinas, bem como os tarugos de madeira, serão fixadas com pregos de aço com cabeça 17 x 21 (2 ½ x 10). As longarinas serão dispostas a distâncias não superiores a 80 cm para que não surjam flechas excessivas no forro. Por fim, as réguas de PVC serão fixadas às longarinas com pregos de aço com cabeça 6 x 6 (1/2 x 19).

Ao final do processo, executar a pintura das paredes de fechamento com tinta látex PVA, aplicada em duas demãos.

Deverá existir, nas dependências externas do canteiro, um extintor de incêndio tipo ABC, com carga de pó químico (sulfato monoamônico), capacidade para 6 kg de agente extintor.

Critério de medição metro quadrado de área construída.

2.6 EXECUÇÃO DE REFEITÓRIO EM CANTEIRO DE OBRA EM CHAPA DE MADEIRA COMPENSADA, NÃO INCLUSO MOBILIÁRIO E EQUIPAMENTOS.

Antes do início dos serviços, o local deverá ser demarcado, limpo e nivelado.

Após a limpeza, executar a escavação das valas, no mínimo 0,20 cm de profundidade, em todo o perímetro da dependência. Regularizar o fundo das valas com lastro de concreto, espessura 2,00 cm, traço 1:4,5:4,5 (cimento, areia e brita 1).

Após o endurecimento do lastro, proceder com a execução da alvenaria de embasamento. Os blocos serão confeccionados em concreto, classe D, conforme ABNT NBR 6136:2007, dimensões 19,00 x 19,00 x 39,00 cm, assentados com argamassa de cimento e areia média, traço 1:4, preparada manualmente. A alvenaria deverá possuir, pelo menos, 40,00 cm (duas fiadas), confeccionadas de maneira amarrada. Nos vértices, e a cada 2,20 m, da estrutura deverão ser colocados os montantes, confeccionados em madeira não aparelhada, dimensões 7,50 x 7,50 cm, assentados, pelo menos, a 50,00 cm de profundidade. Após assentada a alvenaria de embasamento e os montantes de sustentação do fechamento, proceder com o reaterro e a compactação das valas e dos buracos.

Fixados os montantes extremos e intermediários – os últimos apenas se necessários – proceder com a fixação das telhas de fechamento. A tela será plástica, confeccionada em polietileno monofilado, e deverá ser fixada ao requadro de madeira com pregos de aço com cabeça 6 x 6 (1/2 x 19).

Terminado o fechamento, deve-se dar início com a execução do lastro de concreto. O lastro, que desempenhará função de piso, será de cimento, areia média e brita, traço 1:4,5:4,5, com espessura mínima de 5,00 cm. Deverá ser sarrafeado, sobre “mestras”, com régua de alumínio ou madeira, em movimentos de vai e vem.

O contrapiso só deverá ser executado depois de passadas todas as tubulações e cessado o trafego de pessoas.

Todas as instalações elétricas, luz e força, deverão ser protegidas por eletrodutos de Policloreto de Vinila (PVC), tipo roscável, diâmetro de ½ polegada, fixados nas paredes com abraçadeira metálicas tipo D. Os cabos de cobre destinados ao circuito de iluminação deverão possuir seção nunca inferior a 1,50 mm2, características antichama e apresentar tensão de trabalho de 450/750 V. Os cabos de cobre destinados aos circuitos de força devem possuir seção nunca inferior a 2,50 mm2, características antichama e apresentar tensão de trabalho de 450/750 V.

As lâmpadas deverão ser fluorescente ou LED, potência mínima de 15W, instaladas em spot ou luminárias de calha, tendo como IP mínimo um valor igual ou superior a 65.

As portas deverão ser de madeira para pintura, folha média, conforme ABNT NBR 15930:2011 – parte 1, fixada, em dois pontos, com dobradiça de aço/ferro 3" x 3", com largura de 0,60, 0,80 e 0,90 e altura de 2,10. Deverão ser fornecidas com fechaduras.

O telhado será de duas águas com inclinação mínima de 17%. A estrutura da trama será confeccionada com caibros em madeira não aparelhadas, dimensões 7,50 x 7,50 cm, dispostos a cada 0,90 cm e ripas, também em madeira não aparelhada, dimensões 2,50 x 7,50 cm, dispostas a cada 1,00 m. A cumeeira será confeccionada com peça de madeira não aparelhada, dimensões 6,00 x 12,00, da espécie (nome popular) Maçaranduba, Angelim ou similar. As peças da trama serão fixadas, uma a outra, com pregos de aço com cabeça 17 x 21 (2 ½ x 10), um por intercessão. A fixação dos caibros a cumeeira deverá ser feita com prego de aço com cabeça 3 ½ x 8. O fechamento do telhado será executado com telha ondulada, espessura 6,00 mm, fixadas à estrutura com pregos telheiro em aço galvanizado com borracha de vedação 18 x 36 (3 ¼ x 10).

As peças sanitárias serão confeccionadas em louça branca, padrão popular, com qualidade e procedência comprovada. O lavatório, bem como o vaso sanitário, deverá ser fornecido com todos os itens necessários e suficientes ao seu bom funcionamento. Os ramais de descargas, de esgoto e de ventilação, bem como todos os desconectores, deverão ser convenientemente dimensionados pelo método das Unidades de Hunter descrito na ABNT NBR 8160: 1999. As conexões, assim como todos os tubos de encaminhamento, deverão ser

confeccionadas em PVC e possuir encaixe tipo ponta/bolsa/virola. As caixas de inspeção e de gordura serão confeccionadas, respectivamente, em concreto pré-moldado e alvenaria de blocos cerâmicos. A última terá seus blocos assentados com argamassa de cimento e areia, traço 1:4, e revestido com argamassa de cimento e areia, traço 1:3 (cimento Portland pozolânico).

As instalações hidráulicas serão confeccionadas com tubo de Policloreto de Vinila (PVC) soldável e deverão ser convenientemente dimensionadas conforme ABNT NBR 5626: 1998.

O forro, fixado à cobertura por peças de madeira não aparelhada, dimensões 2,50 x 5,00 cm, será executado após a conclusão das instalações elétricas e de cabeamento. As peças (tarugos) serão fixadas nos caibros da trama de madeira da cobertura e servirão de sustentação para as longarinas – essas peças também serão confeccionadas em madeira não aparelhada, dimensões 2,50 x 5,00 cm – e, consequentemente, para as réguas de PVC. As longarinas, bem como os tarugos de madeira, serão fixadas com pregos de aço com cabeça 17 x 21 (2 ½ x 10). As longarinas serão dispostas a distâncias não superiores a 80 cm para que não surjam flechas excessivas no forro. Por fim, as réguas de PVC serão fixadas às longarinas com pregos de aço com cabeça 6 x 6 (1/2 x 19).

Ao final do processo, executar a pintura das paredes de fechamento com tinta látex PVA, aplicada em duas demãos.

Deverá existir, nas dependências externas do canteiro, um extintor de incêndio tipo ABC, com carga de pó químico (sulfato monoamônico), capacidade para 6 kg de agente extintor

Critério de medição metro quadrado de área construída.

2.7 EXECUÇÃO DE SANITÁRIO E VESTIÁRIO EM CANTEIRO DE OBRA EM CHAPA DE MADEIRA COMPENSADA, NÃO INCLUSO MOBILIÁRIO.

Antes do início dos serviços, o local deverá ser demarcado, limpo e nivelado.

Após a limpeza, executar a escavação das valas, no mínimo 0,20 cm de profundidade, em todo o perímetro da dependência. Regularizar o fundo das valas com lastro de concreto, espessura 2,00 cm, traço 1:4,5:4,5 (cimento, areia e brita 1).

Após o endurecimento do lastro, proceder com a execução da alvenaria de vedação. Os blocos serão confeccionados em concreto, classe D, conforme ABNT NBR 6136:2007, dimensões 19,00 x 19,00 x 39,00 cm, assentados com argamassa de cimento e areia média, traço 1:4, preparada manualmente. A alvenaria deverá possuir, pelo menos, 40,00 cm (duas fiadas), confeccionadas de maneira amarrada. Nos vértices, e a cada 2,20 m, da estrutura deverão ser colocados os montantes, confeccionados em madeira não aparelhada, dimensões 7,50 x 7,50 cm, assentados, pelo menos, a 50,00 cm de profundidade. Após assentada a alvenaria de embasamento e os montantes de sustentação do fechamento, proceder com o reaterro e a compactação das valas e dos buracos.

Fixados os montantes extremos e intermediários – os últimos apenas se necessários – proceder com a fixação das placas de fechamento. O fechamento será confeccionado em placas de madeira compensada, espessura 12,00 mm, dimensões 2,20 x 1,10 m, fixadas nas laterais e nas partes inferior e superior com prego de aço polido com cabeça 18 x 27 (2 ½ x 10), um a cada 35,00 cm. As peças que irão compor a moldura (montantes extremos ou intermediários, peça inferior e superior) de cada chapa serão não aparelhadas, dimensões 7,50 x 7,50 cm.

Terminado o fechamento, deve-se dar início com a execução do lastro de concreto. O lastro, que desempenhará função de piso, será de cimento, areia média e brita, traço 1:4,5:4,5, com espessura mínima de 5,00 cm. Deverá ser sarrafeado, sobre “mestras”, com régua de alumínio ou madeira, em movimentos de vai e vem.

O contrapiso só deverá ser executado depois de passadas todas as tubulações e cessado o trafego de pessoas.

Todas as instalações elétricas, luz e força, deverão ser protegidas por eletrodutos de Policloreto de Vinila (PVC), tipo roscável, diâmetro de ½ polegada, fixados nas paredes com abraçadeira metálicas tipo D. Os cabos de cobre destinados ao circuito de iluminação deverão possuir seção nunca inferior a 1,50 mm2, características antichama e apresentar tensão de trabalho de 450/750 V. Os cabos de cobre destinados aos circuitos de força devem

possuir seção nunca inferior a 2,50 mm2, características antichama e apresentar tensão de trabalho de 450/750 V. As lâmpadas deverão ser fluorescente ou LED, potência mínima de 15W, instaladas em spot ou luminárias de calha, tendo como IP mínimo um valor igual ou superior a 65.

As portas deverão ser de madeira para pintura, folha média, conforme ABNT NBR 15930:2011 – parte 1, fixada, em dois pontos, com dobradiça de aço/ferro 3" x 3", com largura de 0,60, 0,80 e 0,90 e altura de 2,10. Deverão ser fornecidas com fechaduras.

O telhado será de duas águas com inclinação mínima de 17%. A estrutura da trama será confeccionada com caibros em madeira não aparelhadas, dimensões 7,50 x 7,50 cm, dispostos a cada 0,90 cm e ripas, também em madeira não aparelhada, dimensões 2,50 x 7,50 cm, dispostas a cada 1,00 m. A cumeeira será confeccionada com peça de madeira não aparelhada, dimensões 6,00 x 12,00, da espécie (nome popular) Maçaranduba, Angelim ou similar. As peças da trama serão fixadas, uma a outra, com pregos de aço com cabeça 17 x 21 (2 ½ x 10), um por intercessão. A fixação dos caibros a cumeeira deverá ser feita com prego de aço com cabeça 3 ½ x 8. O fechamento do telhado será executado com telha ondulada, espessura 6,00 mm, fixadas à estrutura com pregos telheiro em aço galvanizado com borracha de vedação 18 x 36 (3 ¼ x 10).

As peças sanitárias serão confeccionadas em louça branca, padrão popular, com qualidade e procedência comprovada. O lavatório, bem como o vaso sanitário, deverá ser fornecido com todos os itens necessários e suficientes ao seu bom funcionamento. Os ramais de descargas, de esgoto e de ventilação, bem como todos os desconectores, deverão ser convenientemente dimensionados pelo método das Unidades de Hunter descrito na ABNT NBR 8160: 1999. As conexões, assim como todos os tubos de encaminhamento, deverão ser confeccionadas em PVC e possuir encaixe tipo ponta/bolsa/virola. As caixas de inspeção e de gordura serão confeccionadas, respectivamente, em concreto pré-moldado e alvenaria de blocos cerâmicos. A última terá seus blocos assentados com argamassa de cimento e areia, traço 1:4, e revestido com argamassa de cimento e areia, traço 1:3 (cimento Portland pozolânico).

As instalações hidráulicas serão confeccionadas com tubo de Policloreto de Vinila (PVC) soldável e deverão ser convenientemente dimensionadas conforme ABNT NBR 5626: 1998.

Critério de medição metro quadrado de área construída.

2.8 ENTRADA DE ENERGIA ELÉTRICA, AÉREA, TRIFÁSICA, COM CAIXA DE SOBREPOR, CABO DE 10MM2 E DISJUNTOR DIN 50ª (NÃO INCLUSO O POSTE DE CONCRETO).

A ligação provisória elétrica do canteiro obedecerá rigorosamente às recomendações e exigências da concessionária local. Os ramais e sub-ramais internos serão executados com condutores isolados por camada termoplástica, devidamente dimensionada, para atender às respectivas demandas dos pontos de utilização. Os condutores aéreos serão fixados em postes de madeira com isoladores de porcelana. Todos os circuitos serão dotados de disjuntores termomagnéticos.

Todos os equipamentos e máquinas receberão proteção individual com chaves 100A, carga 3kwh, 20cv, sendo fixada próximo ao local de operação do equipamento, devidamente abrigada em caixa de madeira com portinhola.

Caberá à CONTRATADA enérgica vigilância das instalações provisórias de energia elétrica, a fim de evitar acidentes de trabalho e curtos-circuitos que venham a prejudicar o andamento normal dos trabalhos.

Quando o local de execução da obra não for atendido pela rede pública de distribuição de energia ou fornecimento irregular, com constantes faltas, caberá à CONTRATADA a instalação de grupo gerador com capacidade para atender à demanda de todo o maquinário e aparelhos necessários à execução da obra.

Caberá à CONTRATADA, quando da elaboração de sua proposta, a verificação da existência ou não de rede pública de distribuição de energia, bem como a sua regularidade no fornecimento a fim de constatar a necessidade ou não de instalação de grupo gerador.

Critério de medição unidade construída.

2.9 CERCA COM MOURÕES DE MADEIRA ROLIÇA, DIÂMETRO 11 CM, ESPAÇAMENTO DE 2,5 M, ALTURA LIVRE DE 1,7 M, CRAVADOS 0,5 M, COM 5 FIOS DE ARAME DE AÇO OVALADO 15X17 - FORNECIMENTO E INSTALAÇÃO. AF_05/2020

Será construído canteiro no local uma cerca com mourões de madeira roliça, diâmetro 11 cm, espaçamento de 2 m, altura livre de 1 m, cravados 0,5 m, com 5 fios de arame farpado nº 14 classe 250, conforme as composições contidas no SINAPI.

Critério de medição metros lineares construídos.

3. ADMINISTRAÇÃO DA OBRA

3.1 ADMINISTRAÇÃO DA OBRA

ENGENHEIRO CIVIL DE OBRA PLENO COM ENCARGOS COMPLEMENTARES.

Este deve permanecer na referida obra por um período mínimo de 6(Seis) horas por dia, durante o período de 12 meses. O mesmo deve estar registrado em conselho de classe, na modalidade competente, de reconhecida capacidade, o qual representará a CONTRATADA, sendo todas as instruções dadas a ele, válidas como sendo dadas à própria CONTRATADA. Esse representante, além de possuir conhecimentos e capacidade profissional requerido, deverá ter autoridade suficiente para resolver qualquer assunto relacionado com as obras a que se referem às presentes Especificações.

MESTRE DE OBRAS COM ENCARGOS COMPLEMENTARES
ENCARREGADO GERAL COM ENCARGOS COMPLEMENTARES.

Estes deves permanecer na referida obra por um período mínimo de 8(Oito) horas por dia, durante 12 meses, para atender a grande área a ser realizados os serviços

A CONTRATADA será inteiramente responsável por tudo quanto for pertinente ao pessoal necessário à execução dos serviços, e ainda deverá:

Para fins de execução dos serviços descritos neste documento, a CONTRATADA disponibilizará de recursos humanos nas categorias profissionais e quantidades suficientes para a execução dos serviços.

Previamente ao início dos serviços, a contratada deverá comprovar a experiência e/ou formação técnica dos funcionários a que se refere este Projeto Básico, conforme o caso, necessária à execução dos serviços especificados.

A CONTRATADA deverá orientar seus profissionais a registrarem em Livro de Ocorrências todo e qualquer fato relevante ou anormalidade referente ao contrato.

Em casos de ausência ao trabalho, por qualquer motivo, a contratada deverá providenciar a imediata substituição do profissional ausente no prazo máximo de 03 (três) horas após comunicada pela contratante, de forma a evitar decréscimos no quantitativo

profissional disponibilizado para execução dos serviços, bem como evitar a aplicação de penalidades contratuais pela CONTRATANTE. A contratada será responsável pelo fornecimento de uniformes completos aos seus empregados. O conjunto de uniformes deverá ser composto de peças conforme a categoria profissional.

A CONTRATADA será inteiramente responsável por tudo quanto for pertinente ao pessoal necessário à execução dos serviços, e ainda deverá:

Cumprir rigorosamente a legislação sobre Segurança e Higiene do Trabalho e Social em vigor no Brasil; manter seu pessoal segurado contra acidentes do trabalho;

Afastar da obra, no prazo de 24 (vinte e quatro) horas, qualquer empregado seu, cuja permanência nos serviços for julgada inconveniente, por qualquer forma, aos interesses da CONTRATANTE;

Responsabilizar-se pelo transporte ao local das obras, de seu pessoal com residência em localidades circunvizinhas às obras;

A CONTRATADA será responsável, em qualquer caso, por danos e prejuízos causados a pessoas e propriedades em decorrência dos trabalhos de execução de obras e instalações por que respondam, correndo às suas expensas, sem responsabilidade ou ônus algum para a
CONTRATANTE, o ressarcimento ou indenização que tais danos ou prejuízos possam motivar;

Para o armazenamento, transporte e uso de explosivos deverá ser obedecida à legislação em vigor. Antes de qualquer escavação a fogo, o Empreiteiro apresentará à Fiscalização o plano e a técnica de trabalho a serem utilizados;

A CONTRATADA é o único responsável pela guarda e conservação de todos os materiais, equipamentos, ferramentas e utensílios e ainda pela proteção à obra, devendo para tanto contratar a segurança necessária, através de guardas, visando um perfeito serviço de vigilância;

Qualquer obra que implique em suspensão do trânsito ou redução da área de circulação deverá ser executada após a prévia consulta ao Órgão Competente, anexando-se

plantas propondo-se as alterações necessárias, com indicação de todas as informações necessárias, incluindo prazo e sinalização;

A execução dos serviços deverá ser plenamente protegida contra riscos de acidentes com o próprio pessoal e com terceiros. Com este fim serão utilizadas placas de sinalização, obedecendo às exigências do Código Nacional de Trânsito e as Normas locais porventura existentes. Também deverá ser isolado o local de trabalho por meio de cerca resistente, de modo a sinalizar e evitar a queda de pessoas ou veículos nas valas ou cavas abertas que possam existir ao longo da execução dos serviços;

À noite deverão ser instaladas e mantidas acesas lâmpadas pisca-pisca e outros avisos luminosos, em cada ângulo, extremidade da cerca protetora, em cada cavalete de aviso, bem como ao longo do canteiro de trabalho;

A CONTRATADA deverá manter na obra, permanentemente vigias de forma que a sinalização permaneça em perfeitas condições de funcionamento;

Deverão ser mantidas livres a passagem circundejacente, salva autorização em contrário dada pela Fiscalização. Os trabalhos deverão ser conduzidos de maneira a intervirem o menos possível com o uso normal das propriedades vizinhas ao local de trabalho;

Cabe à CONTRATADA entrar em contato com Órgãos Federais, Estaduais e Municipais, visando liberar a execução das obras nos logradouros públicos, seguindo a orientação da CONTRATANTANTE

TÉCNICO EM SEGURANÇA DO TRABALHO COM ENCARGOS COMPLEMENTARES.

Este profissional é o responsável por se fazer cumprir todas as normas de segurança no decorrer de uma obra, bem como fiscalizar a utilização dos EPI’s adequados a cada trabalhador no decorrer da obra.

ALMOXARIFE COM ENCARGOS COMPLEMENTARES.

A missão do cargo é recepcionar os materiais: entregues pelos fornecedores, conferindo as notas fiscais com os pedidos, verificando quantidades, qualidade e especificações. Tem como responsabilidade organizar a estocagem dos materiais, de forma a preservar a sua integridade física e condições de uso, de acordo com as características de cada material, bem como para facilitar a sua localização e manuseio. Manter controles dos estoques, através de registros apropriados, anotando todas as entradas e saídas, visando a facilitar a reposição e elaboração dos inventários. Solicitar reposição dos materiais, conforme necessário, de acordo com as normas de manutenção de níveis mínimos de estoque.

Elaborar inventário mensal, visando a comparação com os dados dos registros. Separar materiais para devolução, encaminhando a documentação para os procedimentos necessários. Atender as solicitações dos usuários, fornecendo em tempo hábil os materiais e peças solicitadas. Controlar os níveis de estoques, solicitando a compra dos materiais necessários para reposição, conforme política ou procedimentos estabelecidos para cada item. Supervisionar a elaboração do inventário mensal, visando o ajuste de divergências com os registros contábeis.

Técnico de segurança do trabalho com encargos complementares.

Este deve permanecer na referida obra por um período integral. Comprovar experiência ao longo do curso da obra sendo este avaliado indiretamente pelo fiscal da CONTRATANTE, com base nos cumprimentos aos prazos estabelecidos no cronograma e pela qualidade dos serviços executados, sempre visando a execução dos serviços com segurança, qualidade e garantir o uso de EPI´s pelos funcionários da obra.

Elaborar, participar da elaboração e implementar política de saúde e segurança no trabalho (SST); realizar auditoria, acompanhamento e avaliação na área; identificar variáveis de controle de doenças, acidentes, qualidade de vida e meio ambiente. Desenvolver ações educativas na área de saúde e segurança no trabalho; participar de perícias e fiscalizações e integram processos de negociação. Participar da adoção de tecnologias e processos de trabalho; gerenciar documentação de SST; investigar, analisar acidentes e recomendar medidas de prevenção e controle assessorar nas atividades de ensino, pesquisa e extensão.

VIGIA DIURNO COM ENCARGOS COMPLEMENTARES.

Estes deverão ser contabilizados como vigias para o período noturno para permanecer na referida obra por sete horas corridas no período noturno. Deverá garantir a guarda e zelo com o patrimônio da obra bem como de seus materiais e equipamentos. Também deverá executar outras atividades pertinentes a área de atuação. No caso deste profissional não atender as exigências da Fiscalização será solicitado junto à substituição imediata.

TOPÓGRAFO.

É o profissional especializado na medição e mapeamento de terrenos, utilizando técnicas e equipamentos específicos para coletar dados precisos sobre a forma e características de uma determinada área geográfica. Suas principais funções envolvem a realização de levantamentos topográficos, que incluem a medição de distâncias, ângulos, altitudes e coordenadas geográficas. Para realizar seu trabalho, o topógrafo utiliza uma variedade de instrumentos, como estações totais, teodolitos, níveis ópticos, GPS (Sistema de Posicionamento Global) e softwares de computador especializados em processamento de dados topográficos. Esses equipamentos permitem que o topógrafo obtenha informações detalhadas sobre o relevo do terreno, a localização de características naturais e artificiais, como edifícios, estradas, rios e limites de propriedades. Além disso, o topógrafo também pode ser responsável por produzir mapas topográficos, plantas de loteamento, perfis de terreno e outros documentos cartográficos que são essenciais em uma variedade de setores, incluindo engenharia civil, arquitetura, construção, agricultura, gestão ambiental e planejamento urbano. No campo, o trabalho do topógrafo pode envolver atividades como estabelecer pontos de controle, realizar medições precisas com instrumentos de alta tecnologia, coletar dados sobre o terreno e registrar informações relevantes em relatórios e mapas.

LABORATORISTA DE SOLOS.

Atua no controle tecnológico de solos e pavimentação. Executa ensaios de laboratórios a partir de amostras para caracterização de solos, agregados, argamassa e concreto para obras civis.

O Laboratorista de Solos organiza as condições para a realização de análises laboratoriais físico-químicas, provendo laboratório com materiais de consumo, preparando materiais e equipamentos para ensaio, selecionando substâncias reagentes, preparando e padronizando soluções para análise. Realiza amostragem de materiais, aplicando métodos de amostragem Coleta, prepara e preserva amostra conforme especificações, normas e procedimentos.

Efetua descarte ou reaproveitamento da amostra conforme procedimentos estabelecidos Realiza análises laboratoriais físico-químicas, por meio da execução de ensaios – tais como de compactação, cisalhamento, adensamento, permeabilidade, resistência, equivalência de areia, entre outros -, interpretando normas técnicas de ensaios e especificações e definindo metodologia de análise Faz a análise, registrando e informando os resultados Participa no desenvolvimento de novos produtos, levantando suas características, auxiliando na sua especificação, realizando testes e monitorando os resultados.

Elabora, testa, revisa e padroniza procedimentos Elabora instruções de trabalho Controla a qualidade da matéria-prima e de produtos acabados e em processo, aplicando métodos estatísticos e de metrologia, além de métodos e técnicas normalizadas de análises e ensaios Interpreta resultados e emite relatórios.

Conduz análises para auxiliar no controle de emissões do processo, aplicando procedimentos de descarte e segregação de resíduos de laboratório, pesquisando métodos de recuperação, reciclagem e reaproveitamento, e otimizando métodos de tratamento de resíduos industriais, para minimizar impactos ambientais indesejáveis.

4 TERRAPLENAGEM

4.1 LIMPEZA MECANIZADA DE CAMADA VEGETAL, VEGETAÇÃO E PEQUENAS ÁRVORES (DIÂMETRO DE TRONCO MENOR QUE 0,20 M), COM TRATOR DE ESTEIRAS.

A Limpeza do terreno compreenderá os serviços de corte seletivo, destocamento e remoção de meio-fio, área cimentadas, vegetação rasteira, arbustiva e de árvores de pequeno porte. O corte seletivo será feito por meio de motosserra ou outras ferramentas adequadas. O destocamento manual compreenderá a operação de corte e remoção dos tocos e das raízes da vegetação arbustiva ou de pequeno porte até o Ø = 10 cm.

As árvores de diâmetro acima de 5 cm deverão ser retiradas com o auxílio de equipamentos mecânicos deixando a área livre e desimpedida para que se tenha um retrato fiel de todos os acidentes do terreno. E serão executados de modo a não deixar raízes ou tocos de árvore que possam prejudicar os trabalhos ou a própria obra.

A remoção da camada vegetal será feita com trator de esteira, mantendo-se sempre o perfil natural do terreno.

Toda a matéria vegetal resultante do roçado e destocamento bem como todo o entulho depositado no terreno terão de ser removidos do canteiro de obras e colocados em local apropriado, indicado pela fiscalização. O corte da vegetação de porte arbóreo fica subordinado às exigências e às providências seguintes:

Em se tratando de vegetação de menor porte, isto é, arvoredo com diâmetro de caule inferior a 15 cm, com pedido de licença poderá ser suprido por comunicação previa à municipalidade, que procederá à indispensável verificação e fornecerá comprovante.

A completa limpeza do terreno será efetuada tomando-se os devidos cuidados de forma a serem evitados danos a terceiros, ou a propriedades vizinhas.

Critério de medição: Área Limpa.

4.2. SERVIÇOS TOPOGRAFICOS PARA PAVIMENTAÇÃO

Definir os critérios que orientam os métodos, procedimentos e equipamentos para a execução e pagamento dos serviços de: topografia, levantamentos, transportes de coordenadas, locações, exploração, cadastros, levantamentos batimétricos.

O Levantamento Topográfico é um conjunto de métodos e processos que relacionam os pontos previamente escolhidos, convenientemente distribuídos ao longo de um terreno de coordenadas topográficas conhecidas, aos pontos definidores de seus acidentes planialtimétricos, naturais e artificiais de seu relevo, visando sua exata representação em escala desejada; ou aos pontos definidores de um projeto de engenharia a ser implantado nesse terreno. O levantamento topográfico utiliza medições de ângulos e distâncias horizontais e verticais, com instrumental adequado à exatidão pretendida.

As especificações técnicas e normas gerais partem do pressuposto de que os levantamentos topográficos devem obedecer ao princípio da vizinhança, regra básica da Geodésia, segundo a qual cada novo ponto determinado deve ser amarrado ou relacionado a todos os pontos já determinados para otimização da distribuição dos erros. Daí a importância dada à hierarquização da exatidão dos pontos nos levantamentos topográficos, em que cada novo ponto determinado tem exatidão sempre inferior à dos que serviram de base à sua determinação, não importando seu grau de precisão.

O levantamento topográfico busca a representação plano-altimétrica de faixas de terreno cujos limites, offsets e áreas das interseções e acessos, estimados em projetos funcionais anteriores, ofereçam os elementos básicos para a elaboração dos projetos geométricos, posteriormente para suas locações e, por último, para sua manutenção, nos mesmos padrões.

FASES DO PROJETO

a) Execução

b) Final

ELABORAÇÃO DO PROJETO

O “As Built” deve ser desenvolvido com base no Projeto elaborado para o Empreendimento e nos Relatórios Parciais da Supervisão/Fiscalização/Gerenciamento, contendo a

identificação das alterações físicas e financeiras efetuadas durante a fase de execução das obras e serviços.

FASE EXECUÇÃO

Nesta fase devem ser registradas em capítulo específico nos relatórios mensais/parciais de supervisão, as alterações efetuadas no Projeto original do Empreendimento.

FASE FINAL

Terminada a fase de execução das obras e serviços, deve ser ultimada a revisão da documentação, relativa ao projeto, inclusive em meio digital, e extraindo-se os dados dos relatórios mensais/parciais de supervisão.

Critério de medição: Área Levantada.

4.3. CARGA, MANOBRA E DESCARGA DE SOLOS E MATERIAIS GRANULARES EM CAMINHÃO BASCULANTE 14 M³ - CARGA COM ESCAVADEIRA HIDRÁULICA (CAÇAMBA DE 1,20 M³ / 155 HP) E DESCARGA LIVRE (UNIDADE: T). AF_07/2020.

Compreende a operação de carregamento de material da pilha ou do estoque para a caçamba do caminhão onde será transportado, utilizando escavadeira hidráulica. O processo envolve a escavação, movimentação e deposição do material diretamente no caminhão basculante, garantindo eficiência e segurança na operação.

A execução dos serviços será realizada com a utilização racional de equipamentos adequados, compatíveis com as condições do local e com a produtividade necessária para o cumprimento dos prazos estabelecidos.

Os equipamentos comumente utilizados nesse tipo de serviço são:

Escavadeiras hidráulicas de médio e grande porte, equipadas com caçamba apropriada;

Caminhões basculantes convencionais e especiais.

A medição será feita considerando-se o volume geométrico dos materiais carregados, medidos no corte ou empréstimo, em metros cúbicos (m³), qualquer que seja sua classificação, salvo indicação em contrário na planilha contratual.

O pagamento será efetuado de acordo com o discriminado na planilha orçamentária contratual, após medição aprovada pela Fiscalização. O preço pago deverá incluir todas as despesas com equipamentos e mão de obra, bem como encargos e outras despesas eventuais necessárias à execução do serviço.

A escavação, o transporte e a descarga do material escavado, quando necessários, serão pagos separadamente, salvo indicação em contrário na planilha contratual.

Critério de medição: Volume carregado.

4.4 TRANSPORTE COM CAMINHÃO BASCULANTE DE 14 M³, EM VIA URBANA PAVIMENTADA, DMT ATÉ 30 KM (UNIDADE: M3XKM).

Compreende a operação de transporte de material, do canteiro de obras até o local indicado para a destinação final. No processo manual o material é carregado diretamente em caminhões basculantes, sem a utilização de equipamentos de carga; e no processo mecânico utiliza-se pás carregadeiras e/ou escavadeiras para auxiliar o processo de carga.

A execução dos serviços será procedida mediante a utilização racional de equipamentos adequados, compatíveis com as condições locais e as produtividades exigidas para o cumprimento dos prazos estabelecidos.

Os equipamentos comumente utilizados nesse tipo de serviço são caminhões basculantes convencionais e especiais.

A carga será geralmente precedida pela escavação do material, e sua deposição na praça de carregamento deverá ser feita em condições de permitir que o material seja manipulado manualmente ou pelo equipamento de carga. As praças de carregamento deverão apresentar boas condições de conservação, circulação e manobra.

O material extraído para utilização na obra será colocado em pilhas de estoque, enquanto os materiais não aproveitáveis serão depositados em áreas de bota-fora, definidas pela Fiscalização. Quando, em qualquer desses casos, o material estocado estiver localizado em área urbana, o mesmo deverá ser mantido umedecido, evitando-se poeira.

A medição será feita considerando-se o volume geométrico dos materiais carregados, medidos após a exploração das jazidas, em metros cúbicos (m3), qualquer que seja sua classificação, salvo indicação em contrário na planilha contratual.

O pagamento será efetuado de acordo com o discriminado na planilha orçamentária contratual, após medição aprovada pela Fiscalização. O preço pago deverá incluir todas as despesas com equipamentos e mão-de-obra, bem como os encargos e outras despesas eventuais necessárias à execução do serviço.

A escavação, o transporte e a descarga do material escavado, quando necessários, serão pagos separadamente, salvo indicação em contrário na planilha contratual.

Critério de medição: Volumexkm transportado.

4.5 ESCAVAÇÃO HORIZONTAL EM SOLO DE 1A CATEGORIA COM TRATOR DE ESTEIRAS (125HP/LÂMINA: 2,70M3). AF_07/2020

Escavação e carga de material consistem-se nas operações de remoção do material constituinte do terreno nos locais onde a implantação da geometria projetada requer a sua remoção, ou

escavação de áreas de empréstimo de material, incluindo a carga e o transporte dos materiais para seu destino final: aterro ou depósito de materiais de excedentes.

As operações de escavação e carga compreendem:

a) escavação e carga do material em áreas de corte até o greide de terraplenagem;

b) escavação e carga de material em áreas de corte situadas abaixo do greide de terraplenagem no caso em que o subleito é constituído por materiais impróprios, na espessura fixada em projeto ou pela fiscalização;

c) escavação e carga de material de degraus ou arrasamentos nos alargamentos de aterros existentes;

d) escavação e carga de material de degrau em terrenos de fundação fortemente inclinados;

e) escavação e carga de material, quando houver necessidade de remoção da camada

vegetal, em profundidades superiores a 20 cm;

f) escavação e carga de materiais de área de empréstimos;

g) escavação com equipamento convencional de terraplenagem, destinados à alteração de cursos d'água objetivando eliminar travessias ou posicioná-las de forma mais conveniente em relação ao traçado, os assim chamados corta rios.

Critério de medição: Volume escavado.

4.6 CARGA, MANOBRA E DESCARGA DE SOLOS E MATERIAIS GRANULARES EM CAMINHÃO BASCULANTE 14 M³ - CARGA COM ESCAVADEIRA HIDRÁULICA (CAÇAMBA DE 1,20 M³ / 155 HP) E DESCARGA LIVRE (UNIDADE: T). AF_07/2020.

Conforme ITEM 4.3

4.7 TRANSPORTE COM CAMINHÃO BASCULANTE DE 14 M³, EM VIA URBANA PAVIMENTADA, DMT ATÉ 30 KM (UNIDADE: M3XKM).

Conforme ITEM 4.4

4.8. REGULARIZAÇÃO E COMPACTAÇÃO DE SUBLEITO DE SOLO PREDOMINANTEMENTE ARGILOSO.

Regularização do subleito é o serviço executado na camada superior de Terraplenagem destinado a conformar o leito estradal, transversal e longitudinalmente, de modo a torna-lo compatível com as exigências geométricas do projeto. Esse serviço consta essencialmente de cortes e/ ou aterros até 0,20m, de escarificação e compactação de modo a garantir uma densificação adequada e homogênea nos 0,20m superiores do subleito.

Devem ser removidas, previamente, toda a vegetação e matéria orgânica porventura existente na área a ser regularizada.

Após a marcação topográfica da Regularização, proceder-se-á a escarificação, até 0,20m abaixo da cota de projeto, e ao espalhamento do material escarificado até a cota estabelecida para o material solto, de modo que após a "compactação" e o "acabamento" atinja a cota de projeto.

O material espalhado será homogeneizado com o uso combinado de grade de disco e motoniveladora. A homogeneização prosseguirá até visualmente não se distinguir heterogeneidades. Nessa fase será completada a remoção de raízes, materiais pétreos com diâmetro maior do que 50,8mm e outros materiais estranhos.

Para atingir-se a faixa de umidade na qual o material será compactado, serão utilizados carros tanques (para umedecimento), motoniveladora e grade de disco. A faixa de umidade de compactação (hc) terá como limites (hot – 1,5)% e (hot + 1,5)% onde a umidade ótima (hot) é a obtida numa curva de compactação com amostra não trabalhada colhida para cada segmento aparentemente uniforme de material já homogeneizado a seco, com extensão máxima de 200m.

A compactação deve ser executada preferencialmente com o rolo pé de carneiro vibratório (com controle de frequência de vibração).

Critério de medição: Área de subleito regularizada.

4.9 ESCAVAÇÃO HORIZONTAL EM SOLO DE 1A CATEGORIA COM TRATOR DE ESTEIRAS (125HP/LÂMINA: 2,70M3). AF_07/2020

Conforme ITEM 4.5

4.10 CARGA, MANOBRA E DESCARGA DE SOLOS E MATERIAIS GRANULARES EM CAMINHÃO BASCULANTE 14 M³ - CARGA COM ESCAVADEIRA HIDRÁULICA (CAÇAMBA DE 1,20 M³ / 155 HP) E DESCARGA LIVRE (UNIDADE: T). AF_07/2020.

Conforme ITEM 4.3

4.11 TRANSPORTE COM CAMINHÃO BASCULANTE DE 14 M³, EM VIA URBANA PAVIMENTADA, DMT ATÉ 30 KM (UNIDADE: M3XKM).

Conforme ITEM 4.4

4.12 EXECUÇÃO E COMPACTAÇÃO DE CORPO DE ATERRO (95% DE ENERGIA DO PROCTOR NORMAL) COM SOLO PREDOMINANTEMENTE ARENOSO ESPESSURA 15CM - EXCLUSIVE MATERIAL, ESCAVAÇÃO, CARGA E TRANSPORTE. AF_09/2024

A camada sob a qual irá se executar o aterro deve estar totalmente concluída, limpa, desempenada e sem excessos de umidade. O solo, atendendo aos parâmetros de qualidade previstos em projeto, é transportado entre a jazida e a frente de serviço através de caminhões basculantes que o despejam no local de execução do serviço (o transporte não está incluso na composição). A moto niveladora percorre todo o trecho espalhando e nivelando o material até atingir a espessura da camada prevista em projeto. Caso o teor de umidade se apresente abaixo do limite especificado em projeto, procede-se com o umedecimento da camada através do caminhão pipa. Com o material dentro do teor de umidade especificado em projeto, executa-se a compactação da camada utilizando-se o rolo compactador de pneus, na quantidade de fechas prevista em projeto, a fim de atender as exigências de compactação.

Critério de medição: Volume compactado.

5 PAVIMENTAÇÃO

5.1 ESCAVAÇÃO HORIZONTAL EM SOLO DE 1A CATEGORIA COM TRATOR DE ESTEIRAS (125HP/LÂMINA: 2,70M3). AF_07/2020

Conforme ITEM 4.5

5.2 CARGA, MANOBRA E DESCARGA DE SOLOS E MATERIAIS GRANULARES EM CAMINHÃO BASCULANTE 14 M³ - CARGA COM ESCAVADEIRA HIDRÁULICA (CAÇAMBA DE 1,20 M³ / 155 HP) E DESCARGA LIVRE (UNIDADE: T). AF_07/2020.

Conforme ITEM 4.3

5.3 TRANSPORTE COM CAMINHÃO BASCULANTE DE 14 M³, EM VIA URBANA PAVIMENTADA, DMT ATÉ 30 KM (UNIDADE: M3XKM).

Conforme ITEM 4.4

5.4 EXECUÇÃO E COMPACTAÇÃO DE CORPO DE ATERRO (95% DE ENERGIA DO PROCTOR NORMAL) COM SOLO PREDOMINANTEMENTE ARENOSO ESPESSURA 15CM - EXCLUSIVE MATERIAL, ESCAVAÇÃO, CARGA E TRANSPORTE. AF_09/2024

Conforme ITEM 4.12

5.5 ESCAVAÇÃO HORIZONTAL EM SOLO DE 1A CATEGORIA COM TRATOR DE ESTEIRAS (125HP/LÂMINA: 2,70M3). AF_07/2020

Conforme ITEM 4.5

5.6 CARGA, MANOBRA E DESCARGA DE SOLOS E MATERIAIS GRANULARES EM CAMINHÃO BASCULANTE 14 M³ - CARGA COM ESCAVADEIRA

HIDRÁULICA (CAÇAMBA DE 1,20 M³ / 155 HP) E DESCARGA LIVRE (UNIDADE: T). AF_07/2020.

Conforme ITEM 4.3

5.7 TRANSPORTE COM CAMINHÃO BASCULANTE DE 14 M³, EM VIA URBANA PAVIMENTADA, DMT ATÉ 30 KM (UNIDADE: M3XKM).

Conforme ITEM 4.4

5.8 EXECUÇÃO E COMPACTAÇÃO DE CORPO DE ATERRO (95% DE ENERGIA DO PROCTOR NORMAL) COM SOLO PREDOMINANTEMENTE ARENOSO ESPESSURA 15CM - EXCLUSIVE MATERIAL, ESCAVAÇÃO, CARGA E TRANSPORTE. AF_09/2024

Conforme ITEM 4.12

5.9. AQUISIÇÃO DE PIÇARRA

A piçarra utilizada para execução do corpos de aterro, sub-base e base estabilizada , foi definida em projeto após estudos geotécnicos e sua localização devera obedecer ao mapa, conforme mapa de localização de jazida em anexo, devendo a executora fazer a aquisição somente desta jazida.

Os solos a serem escavados nessa categoria compreendem solos em geral, residual ou sedimentar, seixos rolados ou não, com diâmetro máximo inferior a 0,15 m, qualquer que seja o teor de umidade que apresentem.

A piçarra é a camada de material constituído para aterro/reaterro, mistura de vários tipos de solos, mistura de solo e materiais pétreos ou produtos totais de britagem que atendem determinadas faixas granulométricas e demais parâmetros preconizados nas especificações. A definição da área de jazida para este tipo de material bem como a devida liberação ambiental fica por conta da CONTRATADA inclusive todo e qualquer ônus financeiro da extração do mineral. A medição do serviço será feita em m³ executado na pista.

O transporte compreende a operação de carregamento do material proveniente da exploração de jazida, da pilha ou estoque para a caçamba do caminhão onde vai ser transportado, por processo manual ou mecânico. No processo manual o material é carregado diretamente em caminhões basculantes, sem a utilização de equipamentos de carga; e no processo mecânico utiliza-se pás carregadeiras e/ou escavadeiras para auxiliar o processo de carga.

A execução dos serviços será procedida mediante a utilização racional de equipamentos adequados, compatíveis com as condições locais e as produtividades exigidas para o cumprimento dos prazos estabelecidos.

Critério de medição: Volume de material adquirido.

5.10 EXECUÇÃO DE IMPRIMAÇÃO COM EMULSÃO DE IMPRIMAÇÃO ASFÁLTICA.

Consiste na aplicação de camada de emulsão sobre a superfície de uma base granular concluída, antes da execução de um revestimento betuminoso, de forma a conferir coesão superficial, pela penetração do material betuminoso, impermeabilizar a base e permitir condições de aderência entre a base e o revestimento a ser executado.

A execução da imprimação será procedida mediante a utilização racional de equipamentos adequados, compatíveis com as condições locais e as produtividades exigidas para o cumprimento dos prazos estabelecidos.

Poderão ser utilizados:

- vassouras mecânicas rotativas, vassouras manuais e /ou compressor de ar;

- distribuidor de material asfáltico equipado com bomba reguladora de pressão e sistema completo de aquecimento;

- carros distribuidores de ligante betuminoso, providos de dispositivos de aquecimento, tacômetro, calibradores termômetros e aspergidor manual para pequenas correções a serem feitas na superfície imprimada;

- depósito de material asfáltico com capacidade de armazenamento para o atendimento de, no mínimo, um dia de trabalho, equipado com adequado sistema de aquecimento e circulação.

Fiscalização.

Inicialmente, será executada a perfeita conformação geométrica da base, cuja superfície deverá ser submetida a processo de varredura, destinado à eliminação do pó de qualquer material solto existente. Caso a superfície se encontre demasiadamente seca ou pulverulenta deverá ser ligeiramente umedecida, mas o ligante não poderá ser aplicado enquanto toda a água não tiver sido absorvida. O teor de umidade da camada a ser imprimida não poderá ser superior à umidade ótima mais de 30% do seu valor.

Aplica-se, a seguir, o ligante selecionado, em temperatura compatível com o seu uso, na quantidade certa e da maneira a mais uniforme possível. O ligante não deverá ser distribuído quando a temperatura ambiente estiver abaixo de 10ºC, em dias de chuva ou quando esta for eminente.

Deverá ser imprimada a pista inteira em um mesmo turno de trabalho, a qual deverá, sempre que possível, ser fechada ao tráfego. Quando isto não for possível, trabalha-se em meia pista, executando-se a imprimação da pista adjacente, assim que a primeira for liberada ao tráfego. O tempo de exposição da base imprimada ao tráfego será condicionado ao comportamento da mesma, não devendo ultrapassar 30 dias.

A fim de evitar superposição de ligante nas juntas, deverão ser colocadas faixas de papel transversalmente à pista, de modo que o início e o término da aplicação situem-se sobre estas faixas, as quais serão, a seguir, retiradas.

A pista imprimada deverá ter um período de cura necessário para a completa absorção do ligante pela base. Durante a cura não poderá haver tráfego sobre a superfície recém imprimada.

Deverão ser executados ensaios de destilação para os asfaltos diluídos e alcatroes (DNER-ME 012), para verificação da quantidade de solvente para cada 100t que chegar à obra. Ensaios equivalentes aos discriminados poderão ser utilizados á critério da Fiscalização.

O pagamento será efetuado após a medição e aprovação dos serviços executados, com base nos preços contratuais, e deverá incluir todas as despesas com equipamentos, aquisição de material e mão de obra, bem como os encargos e outras despesas eventuais necessárias à execução do serviço.

Os serviços serão medidos por metro quadrado (m²) de área imprimada, de acordo com a seção transversal do projeto e verificando-se a Taxa de Aplicação, de acordo com o tipo de ligante utilizado.

5.11. EXECUÇÃO DE PINTURA DE LIGAÇÃO COM EMULSÃO ASFÁLTICA RR-1C.

Emulsão asfáltica catiônica é o sistema constituído pela dispersão de uma fase asfáltica em uma fase aquosa, ou então de uma fase aquosa dispersa em uma fase asfáltica, apresentando carga positiva de partícula.

As emulsões asfálticas catiônicas têm os símbolos RR, RM e RL, seguidos de uma indicação e letra C, conforme sua ruptura, viscosidade "Saybolt-Furol" e teor de solvente.

As emulsões asfálticas catiônicas são classificadas pela sua ruptura, viscosidade "Saybolt-Furol", teor de solvente e resíduo da destilação nos 5 (cinco) tipos seguintes:

RR-1C e RR-2C – Emulsões asfálticas catiônicas de ruptura rápida;

RM-1C e RM-2C - Emulsões asfálticas catiônicas de ruptura média;

RL – 1C - Emulsões asfálticas catiônicas de ruptura lenta.

As emulsões asfálticas, a que se refere esta Especificação, devem ser homogêneas. Elas não devem apresentar separação da fase asfáltica após uma vigorosa agitação, dentro de 30 (trinta) dias da data do carregamento.

Os serviços serão medidos por metro quadrado (m²) de pintura aplicada, de acordo com a seção transversal do projeto e verificando-se a Taxa de Aplicação, de acordo com o tipo de pintura de ligação utilizado.

5.12 EXECUÇÃO DE PAVIMENTO COM APLICAÇÃO DE CONCRETO ASFÁLTICO, CAMADA DE ROLAMENTO - EXCLUSIVE CARGA E TRANSPORTE.

A camada de rolamento será do tipo Concreto Betuminoso Usinado a Quente (CBUQ) com espessura de 5,0 cm, com a utilização de agregados obedecendo ao seguinte traço:

CAP = 6,23 %

AREIA = 18,81 %

SEIXO OU BRITA = 73,50 %

FILLER= 2,00%

Os agregados minerais para o CBUQ deverão satisfazer as seguintes condições:
Abrasão: inferior 40%

Fragmentos moles ou alterados: inferior a 1%.

Substâncias nocivas e impurezas:

Pó de pedra ou areia lavada: inferior a 1%;

Torrões de argila: inferior a 0,5%;

Matéria orgânica, gravetos, etc.: inferior a 0,5%.

Os serviços serão medidos por metro quadrado (m²) de pavimento de concreto asfáltico executado, de acordo com a seção transversal do projeto.

5.13 AQUISIÇÃO DE CBUQ PARA PAVIMENTACAO ASFALTICA, PADRAO DNIT, FAIXA C, COM CAP 50/70.

Compreende a operação de aquisição de CBUQ para posterior aplicação na via a ser pavimentada, ele deve ser mantido e aplicado nas temperaturas conforme indicado em norma e também ter o teor de CAP necessário.

5.14 Transporte de mistura betuminosa a quente com caminhão com caçamba térmica de 6 m³ - rodovia pavimentada

Compreende a operação de transporte da massa asfáltica da usina até o local de aplicação.

Critério de medição: Massa de material transportadoxkm.

6. DRENAGEM

6.1 LOCAÇÃO DE REDE DE ÁGUA OU ESGOTO. AF_03/2024

Serão realizados os serviços locação convencional de obra. Compreende os serviços de locação do eixo, marcação dos “off-sets”, locação de bueiros e construções diversas previstas no projeto.

Marcação, no terreno, de um alinhamento com a materialização de seus pontos definidores e notáveis. Esta materialização, de acordo com o tempo de permanência desejado e com a natureza do terreno, pode ser realizada com piquete de madeira, pino de metal ou marco de concreto.

Os materiais e equipamentos pertinentes para acompanhamento e levantamento, tendo como resultado notas de serviço no qual deverão ser entregues à fiscalização.

A nota de serviço será executada após o levantamento topográfico dos eixos da rua, em seguida utilizando a inclinação e largura do projeto, determinar as cotas dos bordos.

O acompanhamento de greide será executado após a realização de cada etapa dos serviços de rebaixamento de pista, regularização de subleito e estabilização granulométrica da base, utilizando serviços: na locação da imprimação, CBUQ, meio fio e da sarjeta, conforme projeto.

Critério de medição: Metros de locação realizada.

6.2 ESCAVAÇÃO MECANIZADA DE VALA COM PROF. ATÉ 1,5 M (MÉDIA MONTANTE E JUSANTE/UMA COMPOSIÇÃO POR TRECHO),COM ESCAVADEIRA (0,8 M3), LARG. MENOR QUE 1,5 M, EM SOLO DE 2A CATEGORIA, LOCAIS COM BAIXO NÍVEL DE INTERFERÊNCIA. AF_09/2024

A escavação consistirá na remoção de solo abaixo da superfície do terreno resultante após a limpeza, através de ferramentas e utensílios de uso mecanizado e será empregada para preparação do fundo das valas.

A escavação incluirá o transporte de material para bota-fora até uma distância máxima de 50 m. Os materiais a serem escavados deverão estar contidos nos limites definidos nos desenhos de projeto ou, para casos não previstos, nos limites indicados expressamente pela FISCALIZAÇÃO.

Não será permitida a presença de materiais escavados, nas proximidades do local do serviço, após a sua execução, salvo nos casos em que os mesmos forem reaproveitados nos reaterros.

Critério de medição: Volume de solo escavado.

6.3 ESCAVAÇÃO MECANIZADA DE VALA COM PROF. MAIOR QUE 1,5 M ATÉ 3,0 M (MÉDIA MONTANTE E JUSANTE/UMA COMPOSIÇÃO POR TRECHO), ESCAVADEIRA (0,8 M3), LARGURA ATÉ 1,5 M, EM SOLO DE 1A CATEGORIA, EM LOCAIS COM ALTO NÍVEL DE INTERFERÊNCIA. AF_02/2021

A escavação consistirá na remoção de solo abaixo da superfície do terreno resultante após a limpeza, através de ferramentas e utensílios de uso mecanizado e será empregada para preparação do fundo das valas.

A escavação incluirá o transporte de material para bota-fora até uma distância máxima de 50 m. Os materiais a serem escavados deverão estar contidos nos limites definidos nos desenhos de projeto ou, para casos não previstos, nos limites indicados expressamente pela FISCALIZAÇÃO.

Não será permitida a presença de materiais escavados, nas proximidades do local do serviço, após a sua execução, salvo nos casos em que os mesmos forem reaproveitados nos reaterros.

Critério de medição: Volume de solo escavado.

6.4 ESCAVAÇÃO MECANIZADA DE VALA COM PROF. MAIOR QUE 3,0 M ATÉ 4,5 M(MÉDIA MONTANTE E JUSANTE/UMA COMPOSIÇÃO POR TRECHO), ESCAVADEIRA (0,8 M3), LARG. MENOR QUE 1,5 M, EM SOLO DE 1A CATEGORIA, EM LOCAIS COM ALTO NÍVEL DE INTERFERÊNCIA. AF_09/2024

A escavação consistirá na remoção de solo abaixo da superfície do terreno resultante após a limpeza, através de ferramentas e utensílios de uso mecanizado e será empregada para preparação do fundo das valas.

A escavação incluirá o transporte de material para bota-fora até uma distância máxima de 50 m. Os materiais a serem escavados deverão estar contidos nos limites definidos nos desenhos de projeto ou, para casos não previstos, nos limites indicados expressamente pela FISCALIZAÇÃO.

Não será permitida a presença de materiais escavados, nas proximidades do local do serviço, após a sua execução, salvo nos casos em que os mesmos forem reaproveitados nos reaterros.

Critério de medição: Volume de solo escavado.

6.5 ESCAVAÇÃO MECANIZADA DE VALA COM PROF. MAIOR QUE 4,5 M ATÉ 6,0 M(MÉDIA MONTANTE E JUSANTE/UMA COMPOSIÇÃO POR TRECHO), ESCAVADEIRA (1,2 M3), LARG. DE 1,5 M A 2,5 M, EM SOLO DE 1A CATEGORIA, EM LOCAIS COM ALTO NÍVEL DE INTERFERÊNCIA. AF_09/2024

A escavação consistirá na remoção de solo abaixo da superfície do terreno resultante após a limpeza, através de ferramentas e utensílios de uso mecanizado e será empregada para preparação do fundo das valas.

A escavação incluirá o transporte de material para bota-fora até uma distância máxima de 50 m. Os materiais a serem escavados deverão estar contidos nos limites definidos nos desenhos de projeto ou, para casos não previstos, nos limites indicados expressamente pela FISCALIZAÇÃO.

Não será permitida a presença de materiais escavados, nas proximidades do local do serviço, após a sua execução, salvo nos casos em que os mesmos forem reaproveitados nos reaterros.

Critério de medição: Volume de solo escavado.

6.6 REATERRO MECANIZADO DE VALA COM ESCAVADEIRA HIDRÁULICA (CAPACIDADE DA CAÇAMBA: 0,8 M³ / POTÊNCIA: 111 HP), LARGURA ATÉ 1,5 M, PROFUNDIDADE DE 1,5 A 3,0 M, COM SOLO DE 1ª CATEGORIA EM LOCAIS COM BAIXO NÍVEL DE INTERFERÊNCIA. AF_04/2016.

Inicia-se, quando necessário, com a umidificação do solo afim de atingir o teor umidade ótima de compactação prevista em projeto. Executa-se o reaterro lateral, região que recobre o tubo, atendendo as especificações de projeto e garantindo que a tubulação enterrada fique continuamente apoiada no fundo da vala sobre o berço de assentamento. Prossegue-se com o reaterro superior, região com 30 cm de altura sobre a geratriz superior da tubulação, nas partes compreendidas entre o plano vertical tangente a tubulação e a parede da vala.

O trecho por cima do tubo não é compactado para evitar deformações ou quebras. Terminada a fase anterior é feito o reaterro final, região acima do reaterro superior até a superfície do terreno ou cota de projeto. Esta etapa deve ser feita em camadas sucessivas, de 20cm, e compactadas de tal modo a obter o mesmo estado do terreno das laterais da vala.

Critério de medição: Volume de solo escavado.

6.7 PREPARO DE FUNDO DE VALA COM LARGURA MAIOR OU IGUAL A 1,5 M E MENOR QUE 2,5 M, COM CAMADA DE AREIA, LANÇAMENTO MANUAL. AF_08/2020.

Finalizado a contenção da vala (caso necessário) procede-se a preparar o fundo da vala para receber o assentamento das redes de esgoto, drenagem ou águas. O serviço consiste na limpeza, regularização e ajuste de declividade, conforme previsto em projeto, do fundo da vala, também o compactando, então é lançado com a retroescavadeira a camada de areia. A partir daí os demais serviços são executados tais como: assentamento da tubulação e reaterro.

Critério de medição: Volume executado.

6.8 ISOLAMENTO DE OBRA COM TELA PLASTICA COM MALHA DE 5MM E ESTRUTURA DE MADEIRA PONTALETEADA

Todos os sinais e dispositivos de canalização devem manter inalteradas suas características de forma e cor, tanto no período diurno quanto no noturno. Portanto, devem ser obrigatoriamente Retrorrefletivos e, quando necessário, iluminados.

− Toda a sinalização deve ser implantada antes do início da execução dos serviços;

− a implantação deve ser iniciada na área de advertência, depois passar para a área de transição e assim sucessivamente, até a área de retorno à situação normal;

− nas ruas de pista simples exigem-se cuidados adicionais para evitar o conflito de fluxos opostos sem a devida proteção;

− os sinais só devem ter validade durante a efetiva realização dos serviços. Assim, devem ser cobertos enquanto a canalização não estiver implantada;

− se a sinalização temporária entrar em conflito com a sinalização normal da rua, esta deve ser coberta ou removida até a desativação dos serviços.

Critério de medição: Área de tela implantada.

6.9 ESCORAMENTO DE VALA, TIPO CONTÍNUO, COM PROFUNDIDADE DE 1,5 A 4,0 M, LARGURA MENOR QUE 1,5 M.

Em função desse tipo de escoramento não ser montado no local, como os demais, apresenta uma série de transtornos às vias públicas e aos transeuntes, tanto na sua instalação como na sua movimentação diária. Para tanto, devem ser obedecidos os critérios e limitações a seguir apresentadas.

O escoramento metálico tipo caixa, é constituído de chapas e perfis metálicos, criando um espaço dentro da vala que possibilite o desenvolvimento de todos os trabalhos pertinentes ao assentamento da tubulação, atendendo as normas de segurança.

A largura do escoramento deve ser tal que se adapte às larguras de vala estabelecidas na tabela I do Módulo 4, de modo que garanta a estabilidade do solo, uma vez que a Sanepar considera estas larguras para efeito de medição e orçamentação; eventuais escavações adicionais para a instalação do escoramento ou para sua movimentação ou retirada, correm por conta da contratada. A mesma consideração aplica-se ao embasamento e envolvimento

da tubulação, em que a Sanepar adota as regulamentações estabelecidas no Módulo 9 – Especificação Técnica para Embasamento/Envolvimento de Redes Coletoras / Interceptores. O comprimento longitudinal da caixa deve ser, no mínimo, igual ao comprimento da tubulação, acrescido de 1,50 m, de modo a permitir o trabalho de embasamento/envolvimento e assentamento das tubulações.

A altura máxima admitida para a caixa é de 3,50 metros, conforme desenho nº. 7 Como medida complementar de segurança, devem ser utilizadas chapas metálicas nas extremidades da caixa, de forma a garantir que o aterro já executado não afete os trabalhos em execução e para proteção do trabalhador que faz os serviços de instalação da tubulação.

Quando do deslocamento deste sistema de escoramento, devem ser tomados todos os cuidados para que não se afete a tubulação já assentada. Para tanto o deslocamento da caixa jamais pode ser efetuado com movimento horizontal no nível de assentamento da tubulação, e sim primeiramente com movimento vertical até no mínimo de 30cm acima da geratriz superior externa da tubulação, para posterior deslocamento horizontal.

O dimensionamento desse sistema de escoramento depende do tipo de solo e das dimensões da vala, sendo de responsabilidade da contratada o detalhamento das peças, de modo a garantir a estabilidade da vala e a segurança dos operários.

Este tipo de escoramento destina-se a trabalhos desenvolvidos em áreas não urbanizadas, como fundos de vales, ao longo das margens de rios e córregos e em áreas abertas. Não é permitido o seu uso em pistas de rolamento das vias públicas, pavimentadas ou não.

A profundidade máxima de vala permitida para utilização de escoramento metálico tipo caixa é de 4,5 metros. Para esta profundidade máxima, tendo em vista que a caixa está limitada a 3,50 metros de altura, é admitido rampeamento das laterais da vala em talude de 1:1, sendo que a medição do escoramento considera a profundidade total da vala, não sendo desta forma medida a escavação adicional e nem o respectivo movimento de terra referente ao rampeamento.

Na movimentação do escoramento tipo caixa, deve ser mantida a tubulação já assentada travada por meio de “tirfor’ / catraca ou para diâmetros menores com pontalete, para evitar o desacoplamento.

Critério de medição: Área de escoramento executada.

6.10 TUBO DE CONCRETO PARA REDES COLETORAS DE ÁGUAS PLUVIAIS, DIÂMETRO DE 400 MM, JUNTA RÍGIDA, INSTALADO EM LOCAL COM ALTO NÍVEL DE INTERFERÊNCIAS - FORNECIMENTO E ASSENTAMENTO.

Os bueiros serão de concreto armado e serão dispostos conforme projeto de drenagem.

Os bueiros tubulares de concreto deverão ser locados de acordo com os elementos especificados no projeto.

Para melhor orientação das profundidades e declividade da canalização recomenda-se a utilização de gabaritos para execução dos berços e assentamento através de cruzetas.

Os bueiros deverão dispor de seção de escoamento seguro dos deflúvios, o que representa atender às descargas de projeto calculadas para períodos de recorrência preestabelecidos.

Para o escoamento seguro e satisfatório o dimensionamento hidráulico deverá considerar o desempenho do bueiro com velocidade de escoamento adequada, cuidando ainda, evitar a ocorrência de velocidades erosivas, tanto no corpo estradal, como na própria tubulação e dispositivos acessórios.

No caso de obras próximas à plataforma de terraplenagem, a fim de diminuir os riscos de degradação precoce do pavimento e, principalmente, favorecer a segurança do tráfego, os bueiros deverão ser construídos de modo a impedir, também, a formação de película de água na superfície das pistas, favorecendo a ocorrência de acidentes.

Os dispositivos abrangidos por esta Especificação serão executados de acordo com as indicações do projeto e especificações particulares.

Os tubos de concreto para bueiros de grota e greide deverão ser do tipo e dimensões indicadas no projeto e ter encaixe tipo ponta e bolsa, obedecendo às exigências da ABNT NBR 8890/03, tanto para os tubos de concreto armado quanto para os tubos de concreto simples.

Particular importância será dada à qualificação da tubulação, com relação à resistência quanto à compressão diametral, adotando-se tubos e tipos de berço e reaterro das valas como o recomendado.

O concreto usado para a fabricação dos tubos será confeccionado de acordo com as normas NBR 6118/03, NBR 12655/96, NBR 7187/03, DNIT 023/2006 - ES e dosado experimentalmente para a resistência à compressão (fck min) aos 28 dias de 15 MPa.

Rejuntamento dos tubos internamente (porção inferior) e externamente (porção superior), com argamassa cimento-areia, traço 1:4.

Execução do reaterro, preferencialmente com o próprio material escavado, quando seja de boa qualidade. A compactação do material de reaterro deve ser executada em camadas individuais de no máximo 15cm de espessura, por meio de sapos mecânicos, placas vibratórias ou soquete manuais. O equipamento utilizado deve ser compatível com o espaço previsto, no projeto-tipo, entre linhas de tubos de bueiros duplos ou triplos. Especial atenção deve ser dada à compactação junto às paredes dos tubos. O reaterro deve prosseguir até se atingir uma espessura de, no mínimo, 60cm acima da geratriz superior externa do corpo do bueiro.

As dimensões da vala deverão favorecer a facilidade de acesso de pessoal e equipamento usados na compactação do fundo e no assentamento dos tubos. A vala devera ser estável e o leito de apoio dos tubos devera ser uniforme. Nos pontos de acoplamento entre dois tubos, deverão ser executados nichos no terreno para o alojamento das bolsas.

O assentamento da tubulação e conexões deverá seguir paralelamente à abertura da vala, de jusante para montante, com as bolsas voltadas para montante, com acompanhamento rigoroso das coordenadas de implantação com o uso de gabaritos, linhas e réguas, feito por uma equipe reconhecidamente experiente nessa atividade e com o acompanhamento constante da Fiscalização.

A Descida dos tubos e conexões na vala devera ser feita cuidadosamente, manualmente ou com o auxilio de equipamentos mecânicos, a depender do diâmetro dos mesmos. Não deve ser permitido o arrasto de tubos e conexões pelo chão, para que não ocorram danos as extremidades dos mesmos que inviabilizem a sua utilização. Os tubos e conexões deverão estar limpos, desimpedidos internamente e sem defeitos. Cuidados especiais também deverão ser tomados com as extremidades das conexões (ponta, bolsa etc.) contra possíveis danos na utilização de cabos quando do seu manuseio.

O greide do coletor poderá ser obtido por meio de réguas niveladas com a declividade do projeto (visores) que devem ser colocadas nos pontos de locação do centro dos PV's e em pontos intermediários do trecho, distanciados de acordo com o método de assentamento a empregar, ou seja:

De cruzeta – máximo de 30m;

De gabarito – máximo de 10m.

Alinhando-se entre duas réguas consecutivas a cruzeta ou o gabarito, respectivamente por visada a olho ou por meio de náilon ou arame recozido fortemente esticado, obtém-se as cotas intermediarias para o assentamento da tubulação.

O alinhamento do coletor será dado por fio de náilon estirado entre dois visores consecutivos, a fio de prumo.

As réguas, cruzetas e gabaritos devem ser de madeira de boa qualidade e devem apresentar perfurações a fim de resguardar em empenos, devidos à influencia do tempo.

As réguas e a cabeça da cruzeta ou do gabarito devem ser pintadas com cores vivas e que apresentem contraste uma com as outras, a fim de facilitar a determinação da linha de visada.

Quando a declividade for inferior a 0,001m/m, ou quando se desejar maior precisão no assentamento, o greide deve ser determinado por meio de instrumento topográfico ou aparelho emissor de raio laser, desde que o levantamento topográfico inicial tenha sido feito com precisão igual ou maior.

O assentamento com a utilização de raio laser também é indicado para travessias subterrâneas de ruas de trafego intenso, ferrovias e rodovias, casos em que os serviços não podem ser feitos a céu aberto, exigindo o emprego de métodos não destrutivos, tais como tubos cravados, mini túnel, etc.

Critério de medição: Extensão de tubos executados.

6.11 TUBO DE CONCRETO PARA REDES COLETORAS DE ÁGUAS PLUVIAIS, DIÂMETRO DE 600 MM, JUNTA RÍGIDA, INSTALADO EM LOCAL COM ALTO NÍVEL DE INTERFERÊNCIAS - FORNECIMENTO E ASSENTAMENTO.

Os bueiros serão de concreto armado e serão dispostos conforme projeto de drenagem.

Os bueiros tubulares de concreto deverão ser locados de acordo com os elementos especificados no projeto.

Para melhor orientação das profundidades e declividade da canalização recomenda-se a utilização de gabaritos para execução dos berços e assentamento através de cruzetas.

Os bueiros deverão dispor de seção de escoamento seguro dos deflúvios, o que representa atender às descargas de projeto calculadas para períodos de recorrência preestabelecidos.

Para o escoamento seguro e satisfatório o dimensionamento hidráulico deverá considerar o desempenho do bueiro com velocidade de escoamento adequada, cuidando ainda, evitar a ocorrência de velocidades erosivas, tanto no corpo estradal, como na própria tubulação e dispositivos acessórios.

No caso de obras próximas à plataforma de terraplenagem, a fim de diminuir os riscos de degradação precoce do pavimento e, principalmente, favorecer a segurança do tráfego, os bueiros deverão ser construídos de modo a impedir, também, a formação de película de água na superfície das pistas, favorecendo a ocorrência de acidentes.

Os dispositivos abrangidos por esta Especificação serão executados de acordo com as indicações do projeto e especificações particulares.

Os tubos de concreto para bueiros de grota e greide deverão ser do tipo e dimensões indicadas no projeto e ter encaixe tipo ponta e bolsa, obedecendo às exigências da ABNT NBR 8890/03, tanto para os tubos de concreto armado quanto para os tubos de concreto simples.

Particular importância será dada à qualificação da tubulação, com relação à resistência quanto à compressão diametral, adotando-se tubos e tipos de berço e reaterro das valas como o recomendado.

O concreto usado para a fabricação dos tubos será confeccionado de acordo com as normas NBR 6118/03, NBR 12655/96, NBR 7187/03, DNIT 023/2006 - ES e dosado experimentalmente para a resistência à compressão (fck min) aos 28 dias de 15 MPa.

Rejuntamento dos tubos internamente (porção inferior) e externamente (porção superior), com argamassa cimento-areia, traço 1:4.

Execução do reaterro, preferencialmente com o próprio material escavado, quando seja de boa qualidade. A compactação do material de reaterro deve ser executada em camadas

individuais de no máximo 15cm de espessura, por meio de sapos mecânicos, placas vibratórias ou soquete manuais. O equipamento utilizado deve ser compatível com o espaço previsto, no projeto-tipo, entre linhas de tubos de bueiros duplos ou triplos. Especial atenção deve ser dada à compactação junto às paredes dos tubos. O reaterro deve prosseguir até se atingir uma espessura de, no mínimo, 60cm acima da geratriz superior externa do corpo do bueiro.

As dimensões da vala deverão favorecer a facilidade de acesso de pessoal e equipamento usados na compactação do fundo e no assentamento dos tubos. A vala deverá ser estável e o leito de apoio dos tubos deverá ser uniforme. Nos pontos de acoplamento entre dois tubos, deverão ser executados nichos no terreno para o alojamento das bolsas.

O assentamento da tubulação e conexões deverá seguir paralelamente à abertura da vala, de jusante para montante, com as bolsas voltadas para montante, com acompanhamento rigoroso das coordenadas de implantação com o uso de gabaritos, linhas e réguas, feito por uma equipe reconhecidamente experiente nessa atividade e com o acompanhamento constante da Fiscalização.

A Descida dos tubos e conexões na vala deverá ser feita cuidadosamente, manualmente ou com o auxílio de equipamentos mecânicos, a depender do diâmetro dos mesmos. Não deve ser permitido o arrasto de tubos e conexões pelo chão, para que não ocorram danos as extremidades dos mesmos que inviabilizem a sua utilização. Os tubos e conexões deverão estar limpos, desimpedidos internamente e sem defeitos. Cuidados especiais também deverão ser tomados com as extremidades das conexões (ponta, bolsa etc.) contra possíveis danos na utilização de cabos quando do seu manuseio.

O greide do coletor poderá ser obtido por meio de réguas niveladas com a declividade do projeto (visores) que devem ser colocadas nos pontos de locação do centro dos PV’s e em pontos intermediários do trecho, distanciados de acordo com o método de assentamento a empregar, ou seja:

De cruzeta – máximo de 30m;

De gabarito – máximo de 10m.

Alinhando-se entre duas réguas consecutivas a cruzeta ou o gabarito, respectivamente por visada a olho ou por meio de náilon ou arame recozido fortemente esticado, obtém-se as cotas intermediarias para o assentamento da tubulação.

O alinhamento do coletor será dado por fio de náilon estirado entre dois visores consecutivos, a fio de prumo.

As réguas, cruzetas e gabaritos devem ser de madeira de boa qualidade e devem apresentar perfurações a fim de resguardar em empenos, devidos à influência do tempo.

As réguas e a cabeça da cruzeta ou do gabarito devem ser pintadas com cores vivas e que apresentem contraste uma com as outras, a fim de facilitar a determinação da linha de visada.

Quando a declividade for inferior a 0,001m/m, ou quando se desejar maior precisão no assentamento, o greide deve ser determinado por meio de instrumento topográfico ou aparelho emissor de raio laser, desde que o levantamento topográfico inicial tenha sido feito com precisão igual ou maior.

O assentamento com a utilização de raio laser também é indicado para travessias subterrâneas de ruas de trafego intenso, ferrovias e rodovias, casos em que os serviços não podem ser feitos a céu aberto, exigindo o emprego de métodos não destrutivos, tais como tubos cravados, mini túnel, etc.

Critério de medição: Extensão de tubos executados.

6.12 TUBO DE CONCRETO PARA REDES COLETORAS DE ÁGUAS PLUVIAIS, DIÂMETRO DE 800 MM, JUNTA RÍGIDA, INSTALADO EM LOCAL COM ALTO NÍVEL DE INTERFERÊNCIAS - FORNECIMENTO E ASSENTAMENTO.

Os bueiros serão de concreto armado e serão dispostos conforme projeto de drenagem.

Os bueiros tubulares de concreto deverão ser locados de acordo com os elementos especificados no projeto.

Para melhor orientação das profundidades e declividade da canalização recomenda-se a utilização de gabaritos para execução dos berços e assentamento através de cruzetas.

Os bueiros deverão dispor de seção de escoamento seguro dos deflúvios, o que representa atender às descargas de projeto calculadas para períodos de recorrência preestabelecidos.

Para o escoamento seguro e satisfatório o dimensionamento hidráulico deverá considerar o desempenho do bueiro com velocidade de escoamento adequada, cuidando ainda, evitar a ocorrência de velocidades erosivas, tanto no corpo estradal, como na própria tubulação e dispositivos acessórios.

No caso de obras próximas à plataforma de terraplenagem, a fim de diminuir os riscos de degradação precoce do pavimento e, principalmente, favorecer a segurança do tráfego, os bueiros deverão ser construídos de modo a impedir, também, a formação de película de água na superfície das pistas, favorecendo a ocorrência de acidentes.

Os dispositivos abrangidos por esta Especificação serão executados de acordo com as indicações do projeto e especificações particulares.

Os tubos de concreto para bueiros de grota e greide deverão ser do tipo e dimensões indicadas no projeto e ter encaixe tipo ponta e bolsa, obedecendo às exigências da ABNT NBR 8890/03, tanto para os tubos de concreto armado quanto para os tubos de concreto simples.

Particular importância será dada à qualificação da tubulação, com relação à resistência quanto à compressão diametral, adotando-se tubos e tipos de berço e reaterro das valas como o recomendado.

O concreto usado para a fabricação dos tubos será confeccionado de acordo com as normas NBR 6118/03, NBR 12655/96, NBR 7187/03, DNIT 023/2006 - ES e dosado experimentalmente para a resistência à compressão (fck min) aos 28 dias de 15 MPa.

Rejuntamento dos tubos internamente (porção inferior) e externamente (porção superior), com argamassa cimento-areia, traço 1:4.

Execução do reaterro, preferencialmente com o próprio material escavado, quando seja de boa qualidade. A compactação do material de reaterro deve ser executada em camadas individuais de no máximo 15cm de espessura, por meio de sapos mecânicos, placas vibratórias ou soquete manuais. O equipamento utilizado deve ser compatível com o espaço previsto, no projeto-tipo, entre linhas de tubos de bueiros duplos ou triplos. Especial atenção deve ser dada à compactação junto às paredes dos tubos. O reaterro deve prosseguir até se atingir uma espessura de, no mínimo, 60cm acima da geratriz superior externa do corpo do bueiro.

As dimensões da vala deverão favorecer a facilidade de acesso de pessoal e equipamento usados na compactação do fundo e no assentamento dos tubos. A vala devera ser estável e o leito de apoio dos tubos devera ser uniforme. Nos pontos de acoplamento entre dois tubos, deverão ser executados nichos no terreno para o alojamento das bolsas.

O assentamento da tubulação e conexões deverá seguir paralelamente à abertura da vala, de jusante para montante, com as bolsas voltadas para montante, com acompanhamento rigoroso das coordenadas de implantação com o uso de gabaritos, linhas e réguas, feito por uma equipe reconhecidamente experiente nessa atividade e com o acompanhamento constante da Fiscalização.

A Descida dos tubos e conexões na vala devera ser feita cuidadosamente, manualmente ou com o auxilio de equipamentos mecânicos, a depender do diâmetro dos mesmos. Não deve ser permitido o arrasto de tubos e conexões pelo chão, para que não ocorram danos as extremidades dos mesmos que inviabilizem a sua utilização. Os tubos e conexões deverão estar limpos, desimpedidos internamente e sem defeitos. Cuidados especiais também deverão ser tomados com as extremidades das conexões (ponta, bolsa etc.) contra possíveis danos na utilização de cabos quando do seu manuseio.

O greide do coletor poderá ser obtido por meio de réguas niveladas com a declividade do projeto (visores) que devem ser colocadas nos pontos de locação do centro dos PV’s e em pontos intermediários do trecho, distanciados de acordo com o método de assentamento a empregar, ou seja:

De cruzeta – máximo de 30m;

De gabarito – máximo de 10m.

Alinhando-se entre duas réguas consecutivas a cruzeta ou o gabarito, respectivamente por visada a olho ou por meio de náilon ou arame recozido fortemente esticado, obtém-se as cotas intermediarias para o assentamento da tubulação.

O alinhamento do coletor será dado por fio de náilon estirado entre dois visores consecutivos, a fio de prumo.

As réguas, cruzetas e gabaritos devem ser de madeira de boa qualidade e devem apresentar perfurações a fim de resguardar em empenos, devidos à influencia do tempo.

As réguas e a cabeça da cruzeta ou do gabarito devem ser pintadas com cores vivas e que apresentem contraste uma com as outras, a fim de facilitar a determinação da linha de visada.

Quando a declividade for inferior a 0,001m/m, ou quando se desejar maior precisão no assentamento, o greide deve ser determinado por meio de instrumento topográfico ou aparelho emissor de raio laser, desde que o levantamento topográfico inicial tenha sido feito com precisão igual ou maior.

O assentamento com a utilização de raio laser também é indicado para travessias subterrâneas de ruas de trafego intenso, ferrovias e rodovias, casos em que os serviços não podem ser feitos a céu aberto, exigindo o emprego de métodos não destrutivos, tais como tubos cravados, mini túnel, etc.

Critério de medição: Extensão de tubos executados.

6.13 TUBO DE CONCRETO PARA REDES COLETORAS DE ÁGUAS PLUVIAIS, DIÂMETRO DE 1000 MM, JUNTA RÍGIDA, INSTALADO EM LOCAL COM ALTO NÍVEL DE INTERFERÊNCIAS - FORNECIMENTO E ASSENTAMENTO.

Os bueiros serão de concreto armado e serão dispostos conforme projeto de drenagem.

Os bueiros tubulares de concreto deverão ser locados de acordo com os elementos especificados no projeto.

Para melhor orientação das profundidades e declividade da canalização recomenda-se a utilização de gabaritos para execução dos berços e assentamento através de cruzetas.

Os bueiros deverão dispor de seção de escoamento seguro dos deflúvios, o que representa atender às descargas de projeto calculadas para períodos de recorrência preestabelecidos.

Para o escoamento seguro e satisfatório o dimensionamento hidráulico deverá considerar o desempenho do bueiro com velocidade de escoamento adequada, cuidando ainda, evitar a ocorrência de velocidades erosivas, tanto no corpo estradal, como na própria tubulação e dispositivos acessórios.

No caso de obras próximas à plataforma de terraplenagem, a fim de diminuir os riscos de degradação precoce do pavimento e, principalmente, favorecer a segurança do tráfego, os bueiros deverão ser construídos de modo a impedir, também, a formação de película de água na superfície das pistas, favorecendo a ocorrência de acidentes.

Os dispositivos abrangidos por esta Especificação serão executados de acordo com as indicações do projeto e especificações particulares.

Os tubos de concreto para bueiros de grota e greide deverão ser do tipo e dimensões indicadas no projeto e ter encaixe tipo ponta e bolsa, obedecendo às exigências da ABNT NBR 8890/03, tanto para os tubos de concreto armado quanto para os tubos de concreto simples.

Particular importância será dada à qualificação da tubulação, com relação à resistência quanto à compressão diametral, adotando-se tubos e tipos de berço e reaterro das valas como o recomendado.

O concreto usado para a fabricação dos tubos será confeccionado de acordo com as normas NBR 6118/03, NBR 12655/96, NBR 7187/03, DNIT 023/2006 - ES e dosado experimentalmente para a resistência à compressão (fck min) aos 28 dias de 15 MPa.

Rejuntamento dos tubos internamente (porção inferior) e externamente (porção superior), com argamassa cimento-areia, traço 1:4.

Execução do reaterro, preferencialmente com o próprio material escavado, quando seja de boa qualidade. A compactação do material de reaterro deve ser executada em camadas individuais de no máximo 15cm de espessura, por meio de sapos mecânicos, placas vibratórias ou soquete manuais. O equipamento utilizado deve ser compatível com o espaço previsto, no projeto-tipo, entre linhas de tubos de bueiros duplos ou triplos. Especial atenção deve ser dada à compactação junto às paredes dos tubos. O reaterro deve prosseguir até se atingir uma espessura de, no mínimo, 60cm acima da geratriz superior externa do corpo do bueiro.

As dimensões da vala deverão favorecer a facilidade de acesso de pessoal e equipamento usados na compactação do fundo e no assentamento dos tubos. A vala devera ser estável e o leito de apoio dos tubos devera ser uniforme. Nos pontos de acoplamento entre dois tubos, deverão ser executados nichos no terreno para o alojamento das bolsas.

O assentamento da tubulação e conexões deverá seguir paralelamente à abertura da vala, de jusante para montante, com as bolsas voltadas para montante, com acompanhamento rigoroso das coordenadas de implantação com o uso de gabaritos, linhas e réguas, feito por

uma equipe reconhecidamente experiente nessa atividade e com o acompanhamento constante da Fiscalização.

A Descida dos tubos e conexões na vala devera ser feita cuidadosamente, manualmente ou com o auxilio de equipamentos mecânicos, a depender do diâmetro dos mesmos. Não deve ser permitido o arrasto de tubos e conexões pelo chão, para que não ocorram danos as extremidades dos mesmos que inviabilizem a sua utilização. Os tubos e conexões deverão estar limpos, desimpedidos internamente e sem defeitos. Cuidados especiais também deverão ser tomados com as extremidades das conexões (ponta, bolsa etc.) contra possíveis danos na utilização de cabos quando do seu manuseio.

O greide do coletor poderá ser obtido por meio de réguas niveladas com a declividade do projeto (visores) que devem ser colocadas nos pontos de locação do centro dos PV's e em pontos intermediários do trecho, distanciados de acordo com o método de assentamento a empregar, ou seja:

De cruzeta – máximo de 30m;

De gabarito – máximo de 10m.

Alinhando-se entre duas réguas consecutivas a cruzeta ou o gabarito, respectivamente por visada a olho ou por meio de náilon ou arame recozido fortemente esticado, obtém-se as cotas intermediarias para o assentamento da tubulação.

O alinhamento do coletor será dado por fio de náilon estirado entre dois visores consecutivos, a fio de prumo.

As réguas, cruzetas e gabaritos devem ser de madeira de boa qualidade e devem apresentar perfurações a fim de resguardar em empenos, devidos à influencia do tempo.

As réguas e a cabeça da cruzeta ou do gabarito devem ser pintadas com cores vivas e que apresentem contraste uma com as outras, a fim de facilitar a determinação da linha de visada.

Quando a declividade for inferior a 0,001m/m, ou quando se desejar maior precisão no assentamento, o greide deve ser determinado por meio de instrumento topográfico ou aparelho emissor de raio laser, desde que o levantamento topográfico inicial tenha sido feito com precisão igual ou maior.

O assentamento com a utilização de raio laser também é indicado para travessias subterrâneas de ruas de trafego intenso, ferrovias e rodovias, casos em que os serviços não podem ser feitos a céu aberto, exigindo o emprego de métodos não destrutivos, tais como tubos cravados, mini túnel, etc.

Critério de medição: Extensão de tubos executados.

6.14 POÇO DE VISITA - PVI 03 - AREIA E BRITA COMERCIAIS

São os dispositivos que permitem a inspeção e limpeza da galeria. Devem ser executados sempre que existam mudanças de direção, nos pontos de confluência de tubulações importantes e em trechos longos sem inspeção.

Sobre as paredes laterais dos poços de visita localizados em cima do pavimento devem ser colocadas lajes de concreto armado, com espessura e armadura suficientes para suportar um trem de carga do tipo TB-45. Deve ser fundida na laje uma tampa circular de diâmetro Ø 0,60 m, de ferro dúctil, articulada até 110º, com travamento automático e junta elástica em polietileno, classe 400 kN. Deve ser deixado rebaixo suficiente para execução do pavimento

Critério de medição: Quantidade de poços de visita executados.

6.15 CHAMINÉ DOS POÇOS DE VISITA - CPV 01 - AREIA E BRITA COMERCIAIS

A chaminé ou pescoço do PV será executada com anéis pré-moldados de concreto, existindo somente quando a cota da cava estiver a uma profundidade igual ou superior a 1,20m em relação ao greide da via. Para profundidades menores, o poço de visita se resumirá à câmara de trabalho, ficando o tampão diretamente apoiado sobre os anéis pré-moldados ou sobre o complemento de alvenaria. Quando houver a chaminé, seu diâmetro interno será de 0,60m e sua altura variável, podendo atingir o máximo de 2,00m.
Deverá ser executada de maneira a alcançar o nível do logradouro com desconto para a colocação do tampão de ferro fundido. O primeiro anel será envolvido externamente, na base de contato com a laje excêntrica, por um cordão de argamassa de 10cm, que deverá ter um acabamento a 45º. As juntas entre tubos serão executadas com argamassa traço 1:3 (cimento e areia).

O tampão será assentado com a base de caixilho diretamente sobre a laje excêntrica ou sobre o anel pré-moldado. Caso necessário, serão feitos ajustes com argamassa ou com uma fiada de tijolos cerâmicos maciços, a fim de nivelar o tampão com o greide da rua.

Critério de medição: Quantidade de poços de visita executados.

6.16 CHAMINÉ DOS POÇOS DE VISITA - CPV 02 - AREIA E BRITA COMERCIAIS

Conforme ITEM 6.13 com diferença que estas chaminés ficam restritas a altura entre 1,01 e 1,50 metros

6.17 CHAMINÉ DOS POÇOS DE VISITA - CPV 03 - AREIA E BRITA COMERCIAIS

Conforme ITEM 6.14 com diferença que estas chaminés ficam restritas a altura entre 1,51 e 2,00 metros

6.18 CHAMINÉ DOS POÇOS DE VISITA - CPV 04 - AREIA E BRITA COMERCIAIS

Conforme ITEM 6.14 com diferença que estas chaminés ficam restritas a altura entre 2,01 e 2,50 metros

6.19 CHAMINÉ DOS POÇOS DE VISITA - CPV 05 - AREIA E BRITA COMERCIAIS

Conforme ITEM 6.14 com diferença que estas chaminés ficam restritas a altura entre 2,51 e 3,00 metros

6.20 CHAMINÉ DOS POÇOS DE VISITA - CPV 06 - AREIA E BRITA COMERCIAIS

Conforme ITEM 6.14 com diferença que estas chaminés ficam restritas a altura entre 3,01 e 3,50 metros

6.21 BOCA DE BSTC D = 1,00 M - ESCONSIDADE 0° - AREIA E BRITA COMERCIAIS - ALAS RETAS.

Boca para bueiro simples tubular de concreto, com 1,00 m de diâmetro e esconsidade de 0°, fabricada em areia e brita, com alas retas.

6.22 BOCA DE LOBO SIMPLES - GRELHA DE CONCRETO - BLSG 02 - AREIA E BRITA COMERCIAIS.

Estrutura de captação, com abertura livre, localizada junto ao meio-fio que capta as águas superficiais e as conduz as galerias ou canais.

Para as bocas, alas, testas e berços deverá ser preparado como estabelecido pelas DNER330/97,ABNT NBR-6118 e ABNT NBR 7187 de forma a tender a resistência à compreensão (fckmin) aos 28 dias de 15 Mpa.

Na finalização da rede de drenagem do BSTC Ø=0,60cm, devera ser executada boca de bueiro, conforme projeto, em concreto estrutural simples.

Critério de medição: Quantidade de bocas de lobo executadas.

6.23 CAIXA DE LIGAÇÃO E PASSAGEM - CLP 02 - AREIA E BRITA COMERCIAIS

As caixas de ligação e passagem, cujas dimensões constam no projeto, têm suas profundidades variáveis dependendo da profundidade da tubulação e de seu diâmetro. As obras abrangidas por esta especificação tratam basicamente de dispositivo construído com blocos de concreto, preenchidos com concreto. A escavação para a instalação das caixas deverá ser feita de modo a permitir a sua execução com espaços laterais suficientes para o assentamento da alvenaria com blocos de concreto. O fundo da cava, antes do lançamento do lastro de concreto magro, deverá ser regularizado e compactado mecanicamente de modo a garantir boa qualidade da fundação. Após a compactação será lançado uma camada de concreto magro, na espessura de 5,0 cm de modo a regularizar a superfície e melhorar as condições da distribuição do carregamento do solo. Sobre o lastro serão erguidas as paredes da caixa. Os tubos que convergem nas caixas deverão estar assentados e fixados antes da execução das paredes das caixas de passagem. Depois da execução e o respectivo tempo de cura dos mesmos serão feitos os reaterros laterais das paredes com o lançamento do material em camadas na espessura de 20,0cm, compactando-se energicamente cada camada. Após a complementação do reaterro será feita a limpeza da caixa para remover todo o entulho, caído no interior e que possa vir a comprometer o escoamento.

Critério de medição: Quantidade de caixas executadas.

6.24 CAIXA DE LIGAÇÃO E PASSAGEM - CLP 03 - AREIA E BRITA COMERCIAIS

Mesma descrição do item 6.23, no entanto com diferença na profundidade da caixa.

6.25 CAIXA DE LIGAÇÃO E PASSAGEM - CLP 04 - AREIA E BRITA COMERCIAIS

Mesma descrição do item 6.23, no entanto com diferença na profundidade da caixa.

6.26 CAIXA DE LIGAÇÃO E PASSAGEM - CLP 05 - AREIA E BRITA COMERCIAIS

Mesma descrição do item 6.23, no entanto com diferença na profundidade da caixa.

6.27 CAIXA DE LIGAÇÃO E PASSAGEM - CLP 06 - AREIA E BRITA COMERCIAIS

Mesma descrição do item 6.23, no entanto com diferença na profundidade da caixa.

7.1 ASSENTAMENTO DE GUIA (MEIO-FIO) EM TRECHO RETO, CONFECCIONADA EM CONCRETO PRÉ-FABRICADO, DIMENSÕES 100X15X13X30 CM (COMPRIMENTO X BASE INFERIOR X BASE SUPERIOR X ALTURA), PARA VIAS URBANAS (USO VIÁRIO). AF_06/2016.

Serão de concreto simples de Fck = 15 Mpa, pré-moldado, assentes sobre berço de areia. A escavação será realizada manualmente e obedecendo ao alinhamento necessário para o perfeito assentamento das guias. O assentamento das guias deverá ser feito atendendo rigorosamente ao greide e ao alinhamento definido pelos projetos.

O rejuntamento das guias será feito com argamassa de cimento e areia grossa no traço 1:3 (cimento: areia grossa) em volume. Cuidado especial deve merecer o acabamento da junta na parte anterior e superior, para que não apresente rebarbas ou saliências com relação as faces das guias adjacentes. A largura das juntas não deverá ultrapassar 1,5 cm.

Nas curvas com raio menor do que trinta metros deverão ser usados guias com 0,50m de comprimento.

As guias serão assentadas de tal forma que a parte exposta (o espelho), após a pavimentação, seja aproximadamente 18 cm.

Na substituição das guias, as existentes deverão ser removidas cuidadosamente para posterior reaproveitamento, e no caso de não poder reaproveitá-los, deverá ser então executados os serviços de escavação manual, assentamento e rejuntamento das guias novas fornecidas.

Pintura de meio-fio: Esta será feita com tinta acrílica no padrão, nas cores branca e cinza, intercaladas a cada 1,00 m.

A pintura exige duas demãos, aplicadas com broxa ou, excepcionalmente, com pincel, porém, nunca com rolo, especialmente em superfícies horizontais e verticais, sendo a primeira demão dada com cerca da metade da quantidade de tinta da demão final. As etapas para a pintura deverão ser previamente executadas os seguintes serviços:

Limpeza e lixamento;

Umedecimento das superfícies a pintar, jogando sobre elas água limpa;

Aplicação, com intervalo de 48 horas, de segunda demão de tinta, em direções perpendiculares.

Todas as guias constituídas de meio-fio deverão receber pintura com tinta acrílica, garantindo-lhes maior durabilidade e conservação.

Critério de medição: Metros lineres de meio fio executados.

7.2 MEIO-FIO RETO (10x30X100) EM CONCRETO PRE FABRICADO BASEADA NA COMPOSIÇÃO 94273 COM A TROCA DO MEIO FIO

Serão de concreto simples de Fck = 20 Mpa, , assentes sobre berço de areia. A escavação será realizada manualmente e obedecendo ao alinhamento necessário para o perfeito assentamento das guias. O assentamento das guias deverá ser feito atendendo rigorosamente ao greide e ao alinhamento definido pelos projetos.

O rejuntamento das guias será feito com argamassa de cimento e areia grossa no traço 1:3 (cimento: areia grossa) em volume. Cuidado especial deve merecer o acabamento da junta na parte anterior e superior, para que não apresente rebarbas ou saliências com relação as faces das guias adjacentes. A largura das juntas não deverá ultrapassar 1,5 cm.

Nas curvas com raio menor do que trinta metros deverão ser usados guias com 0,50m de comprimento.

As guias serão assentadas de tal forma que a parte exposta (o espelho), após a pavimentação, seja aproximadamente 18 cm.

Na substituição das guias, as existentes deverão ser removidas cuidadosamente para posterior reaproveitamento, e no caso de não poder reaproveitá-los, deverá ser então executados os serviços de escavação manual, assentamento e rejuntamento das guias novas fornecidas.

Pintura de meio-fio: Esta será feita com tinta acrílica no padrão, nas cores branca e cinza, intercaladas a cada 1,00 m.

A pintura exige duas demãos, aplicadas com broxa ou, excepcionalmente, com pincel, porém, nunca com rolo, especialmente em superfícies horizontais e verticais, sendo a primeira demão dada com cerca da metade da quantidade de tinta da demão final. As etapas para a pintura deverão ser previamente executados os seguintes serviços:

Limpeza e lixamento; Umedecimento das superfícies a pintar, jogando sobre elas água limpa; Aplicação, com intervalo de 48 horas, de segunda demão de tinta, em direções perpendiculares.

Todas as guias constituídas de meio-fio deverão receber pintura com tinta acrílica, garantindo-lhes maior durabilidade e conservação

Critério de medição: Metros lineres de meio fio executados.

7.3 EXECUÇÃO DE SARJETA DE CONCRETO USINADO, MOLDADA IN LOCO EM TRECHO RETO, 30 CM BASE X 10 CM ALTURA. AF_06/2016.

Constitui um dispositivo de drenagem superficial, que pode ser construído longitudinalmente e lateralmente às vias de tráfego e/ou nos pés de taludes e aterros, com o objetivo de interceptar as águas afluentes que porventura possam comprometer a estabilidade dos taludes, e a integridade dos logradouros ou rodovias, inclusive no que se refere à segurança do tráfego.

A execução das sarjetas será procedida mediante a utilização racional de equipamentos adequados, compatíveis com as condições locais e as produtividades exigidas para o cumprimento dos prazos estabelecidos.

O concreto utilizado nos dispositivos em que se especifica este tipo de revestimento deverá ser dosado experimentalmente para uma resistência característica à compressão (Fck) mín. aos 28 dias de 20 MPa. O concreto utilizado deverá ser preparado de acordo com o prescrito nas normas NBR 6118 e NBR 7187 da ABNT.

O traço a ser utilizado é de responsabilidade da contratada devendo obedecer a resistência mínima descrita acima, sendo aplicado após aprovação da fiscalização.

O material utilizado em sua execução deve ser indicado em projeto, bem como suas dimensões e declividades. Na falta de projeto, a Fiscalização deverá indicar o modelo a ser utilizado, considerando as características do local da obra.

A execução das sarjetas de corte deverá ser iniciada após a conclusão de todas as operações de pavimentação que envolvam atividades na faixa anexa. No caso de valetas de proteção de aterros, a execução será iniciada após a conclusão das operações de terraplenagem. As sarjetas em concreto simples, por sua vez, serão executadas após o término da execução de pavimentação na via anexa aos dispositivos ou após a conclusão dos serviços de terraplanagem, quando da ocorrência de banquetas de escalonamento, aterros ou cortes.

As sarjetas serão executadas de modo a prolongar as suas extensões, até que seja atingindo um local apropriado para o deságue, o qual será protegido com enrocamento. Conforme as condições de drenagem locais, as sarjetas também poderão desaguar em caixas de recepção, interligadas por tubulações de concreto, as quais encaminharão as águas captadas ao seu destino final.

Os serviços serão medidos por metro (m) de sarjeta executada, calculada conforme o projeto. Não existindo projeto, a medição será feita no próprio local da obra.

O pagamento será efetuado de acordo com o preço discriminado na planilha orçamentária contratual, após medição aprovada pela Fiscalização. Estão consideradas neste preço as despesas com material, equipamentos e mão-de-obra, bem como os encargos e outras despesas eventuais necessárias à execução do serviço.

Critério de medição: Metros lineares de sarjeta executada.

7.4 EXECUÇÃO DE PASSEIO (CALÇADA) OU PISO DE CONCRETO COM CONCRETO MOLDADO IN LOCO, FEITO EM OBRA, ACABAMENTO CONVENCIONAL, NÃO ARMADO.

Deverá ser executado passeio (calçada) em concreto, moldado in loco, com espessura de 7 cm e largura útil de 1,30m, acabamento convencional, não armado. Essa atividade será em conformidade com os projetos específicos fornecidos pela CONTRATANTE, atendendo

a todas as normas da ABNT e o cumprimento das disposições da Lei n° 10.098/2000, do Decreto Federal n° 5.296/2004 e da NBR 9050/2004.

Deverá ser construída pela contratada Calçada rebaixada (Rampa construída ou implantada na calçada ou passeio, destinada a promover a concordância de nível entre estes e o leito carroçável), esta deve ser executada conforme detalhamento do projeto. (ABNT, NBR 9050:2004).

Critério de medição: Metros cúbicos de passeio executado.

7.5 ATERRO MANUAL DE VALAS COM SOLO ARGILO-ARENOSO E COMPACTAÇÃO MECANIZADA. AF_05/2016

execução de aterros com material local compreenderá os serviços de descarga, espalhamento, homogeneização, conveniente umedecimento ou aeração e compactação dos materiais selecionados para aterra a quantidade necessária do meio fio; devendo obedecer rigorosamente aos elementos técnicos fornecidos em projeto.

No caso de terrenos assentes sobre encostas com forte inclinação transversal, de acordo com o projeto, deverão ser tomadas medidas destinadas a solidarizar o maciço ao terreno natural. Pode ser empregada a escarificação para a produção de ranhuras acompanhando as curvas de nível ou, preferencialmente, a execução de degraus no terreno.

O lançamento do material deverá ser feito em camadas sucessivas, em toda a largura da seção transversal, e em extensões tais que permitam seu umedecimento e compactação. Para o corpo dos aterros a espessura da camada solta (não compactada) não deverá ultrapassar 0,30 cm. Para as camadas finais essa espessura não deverá ultrapassar 0,20 cm.

Todas as camadas do solo deverão ser convenientemente compactadas com o uso de rolos compactadores.

Durante a construção, os serviços já executados deverão ser mantidos com boa conformação e permanente drenagem superficial.

Critério de medição: Metros cúbicos de aterro executado.

8. SINALIZAÇÃO VIÁRIA E ACESSIBILIDADE

8.1 Pintura de faixa com termoplástico por aspersão - espessura de 1,5 mm

O termoplástico corresponde à mistura de ligantes, partículas granulares com elementos inertes, pigmentos e seus agentes dispersores, microesferas de vidro e outros componentes que propiciem a finalidade a que se destina, devem atender aos requisitos da NBR 13159 e 15402. O ligante deve ser constituído de resinas naturais e/ou sintéticos e um óleo, como agente plastificante. As partículas granulares são constituídas por talco, dolomita, calcita, quartzo e outros materiais similares e microesfera de vidro do tipo I A, conforme NBR 6831. Pode ser nas cores branca ou amarela, conforme especificações do projeto de sinalização. No termoplástico de cor branca, o pigmento deve ser o dióxido de titânio rutilo e no de cor amarela deve ser o cromato de chumbo ou sulfeto de cádmio. Os pigmentos empregados devem assegurar uma qualidade e resistência à luz e ao calor, tais que a tonalidade das faixas permaneça inalteradas.

A fase de aplicação engloba as seguintes etapas: • Pré-marcação consiste nos alinhamentos dos pontos existentes, locados em projeto, pela qual o operador de máquina irá se guiar para aplicação do material. • Pintura consiste na aplicação do material por equipamentos adequados de acordo com o alinhamento fornecido pela pré-marcação e pelo projeto de sinalização.

Os serviços não podem ser executados quando a temperatura ambiente estiver acima de 40ºC ou estiver inferior a 5º C, e quando tiver ocorrido chuva 24 horas antes da aplicação. A aplicação deve ser por projeção pneumática ou mecânica. A temperatura de aplicação do material termoplástico não deve ser inferior a 165º C e superior a 200º C. Quando aplicada sobre pavimento de concreto deve ser precedida de pintura de ligação. É obrigatória a execução da pintura de contraste preta, a pintura de ligação deve ser feita sobre a tinta preta, após a sua secagem. A espessura de aplicação após a secagem deve ser de, no mínimo, 1,5mm para o Termoplástico Hot Spray e 3,0mm para o Termoplástico Extrudado

Retrorrefletorizado. A abertura do trecho ao tráfego deve ser feita até, no máximo, 5 minutos após o término da aplicação.

Critério de medição: Área de pintura executada.

8.2 e 8.3 Placa de regulamentação em fibra, R1 lado 0,248 m e Placa de advertência em aço, lado de 0,60 m - película retrorrefletiva tipo I + SI - fornecimento e implantação

A sinalização vertical é um subsistema da sinalização viária, que se utiliza de sinais apostos sobre placas fixadas na posição vertical, ao lado ou suspensas sobre a pista, transmitindo mensagens de caráter permanente ou, eventualmente, variável, mediante símbolos e/ou legendas preestabelecidas e legalmente instituídas.

A sinalização vertical tem a finalidade de fornecer informações que permitam aos usuários das vias adotarem comportamentos adequados, de modo a aumentar a segurança, ordenar os fluxos de tráfego e orientar os usuários da via.

A sinalização vertical é classificada segundo sua função, que pode ser de:

Regulamentar as obrigações, limitações, proibições ou restrições que governam o uso da via;

Advertir os condutores sobre condições com potencial risco existentes na via ou nas suas proximidades, tais como escolas e passagens de pedestres;

Indicar direções, localizações, pontos de interesse turístico ou de serviços e transmitir mensagens educativas, dentre outras, de maneira a ajudar o condutor em seu deslocamento.

Os suportes deverão ser confeccionados em aço galvanizado a frio, diâmetro 2 ½". A placa será confeccionada em chapa de aço número 18 ou 16, com pintura refletiva. A fixação placa/suporte deverá ser feita com braçadeira de aço galvanizado e parafuso sextavado.

Os sinais possuem formas padronizadas, associadas ao tipo de mensagem que pretende transmitir (regulamentação, advertência ou indicação). A saber:

Figura 2 - Indicação de parada obrigatória.

R-1

Parada Obrigatória

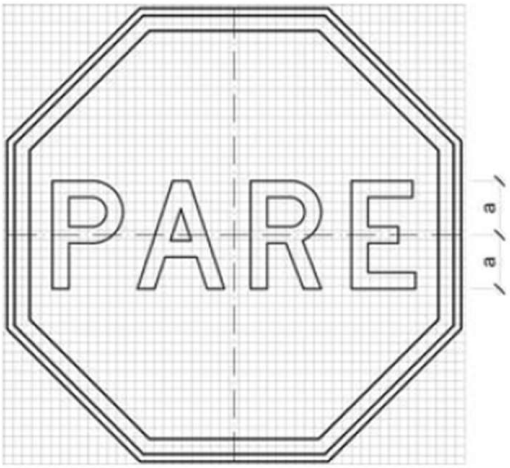



CORES:
Fundo: Vermelho Refletivo
Orla Interna: Branco Refletivo
Orla Externa: Vermelho Refletivo
Letras: Branco Refletivo
Verso: Preto Fosco

LETRAS:
Série D ou E, texto centralizado.

A-32b

Passagem sinalizada de pedestres

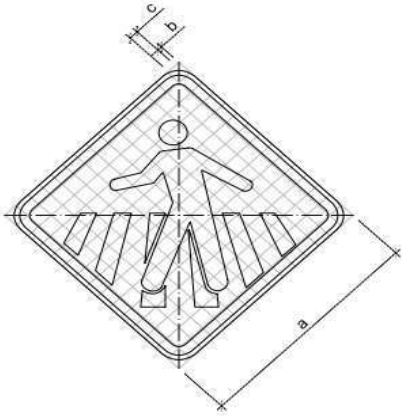



CORES:
Fundo: Amarelo
Orla externa: Amarelo
Orla intena: Preto
Símbolo: Preto
Verso: Preto Fosco

Critério de medição: Quantidade de placas implantadas.

8.4 e 8.5 Suporte metálico galvanizado para placa de regulamentação - R1 - lado de 0,248 m – e Suporte metálico galvanizado para placa de advertência ou regulamentação - lado ou diâmetro de 0,60 m - fornecimento e implantação

Um suporte metálico galvanizado é uma estrutura de aço revestida com uma camada de zinco para proteção contra corrosão, aumentando sua vida útil e resistência a intempéries. As especificações técnicas variam dependendo da aplicação, mas incluem espessura do aço, dimensões do tubo, tipo de galvanização e resistência a cargas.

8.6 Tacha refletiva metálica - bidirecional tipo III - com dois pinos - fornecimento e colocação.

As tachas devem ser de material metálico com adição de cargas minerais, tingidos de amarelo, seu refletivo deverá ser dos dois lados, ou seja, bidirecional, em plástico injetado deverá contem pequenos prismas para dar a refletância noturna necessária, devem ser implantadas de acordo com o projeto de sinalização, as de eixo devem ser colocadas uma unidade entre as faixas e as de bordo devem seguir a mesma cadência, sendo o elemento refletivo na cor amarela para as tachas de eixo e com branco e vermelho nas do bordo com o elemento branco virado sempre para o sentido do fluxo dos veículos e o vermelho para a "contramão".

8.7 PISO PODOTÁTIL, DIRECIONAL OU ALERTA, ASSENTADO SOBRE ARGAMASSA.

Será fornecido e assentado pela CONTRATADA piso podotatil de concreto nas dimensoes 25x25x2.0cm , assentado com argamassa de cimento colante, conforme detalhado em projeto. Todas as matérias-primas e materiais de consumo serão fornecidos pela CONTRATADA e deverão estar em conformidade com o especificado no detalhamento. Serão fornecidos à CONTRATADA projetos com detalhamentos do piso tátil. Caberá à FISCALIZAÇÃO zelar e exigir perfeito funcionamento dos serviços discriminados. Toda a implantação de piso táctil, deverá ser implantado de acordo previsto na ABNT NBR 9050.

6 RECEBIMENTO DA OBRA

Todos os serviços serão entregues perfeitamente funcionando de acordo com o projeto de detalhamento e pronto para o uso imediato

A OBRA será entregue em perfeito estado de limpeza e conservação. Todos os restos de material de obra, entulho, lixo e montes de terra deverão ser removidos das ruas pela contratada.

Serão rejeitados os serviços que apresentem defeitos ou que tenham sofrido avarias, bem como nos que contrariem frontalmente as especificações e projeto.

RAIMUNDO MAIA MORAIS:58570217234

Assinado de forma digital por RAIMUNDO MAIA MORAIS:58570217234
DN: c=BR, o=ICP-Brasil, ou=Certificado Digital PF A3, ou=Presencial, ou=41346144000181, ou=AC SyngularID Multipla, cn=RAIMUNDO MAIA MORAIS:58570217234
Dados: 2025.11.12 16:16:06 -04'00'